Inkom till Stockholms stadsbyggnadskontor - 2018-09-27, Dnr 2017-05974

Bilaga 2.1.1

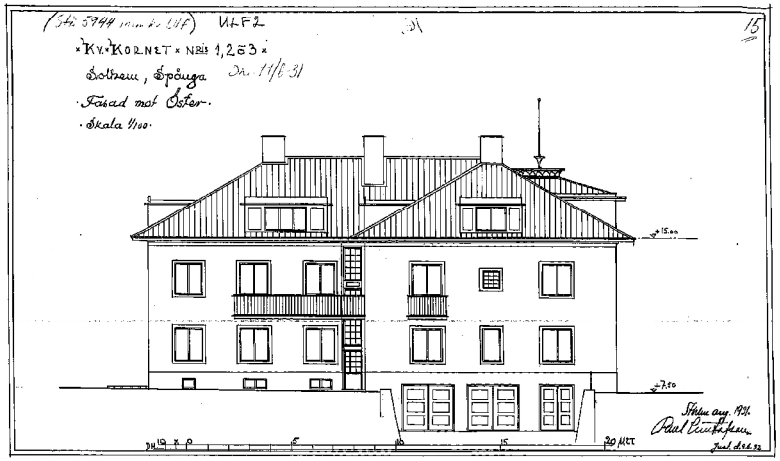

gab 24 X

Bilaga 2.1.2

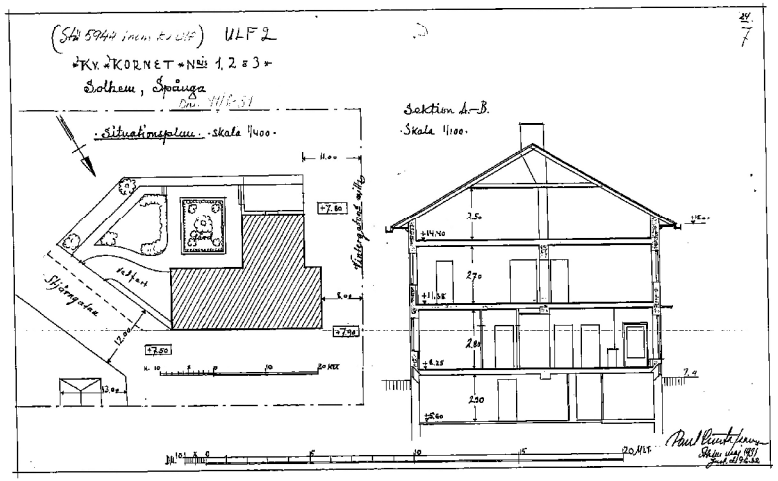

Inkom till Stockholms stadsbyggnadskontor - 2018-09-27, Dnr 2017-05974
X 24
gab

Inkom till Stockholms stadsbyggnadskontor - 2018-09-27, Dnr 2017-05974

Bilaga 2.1.3

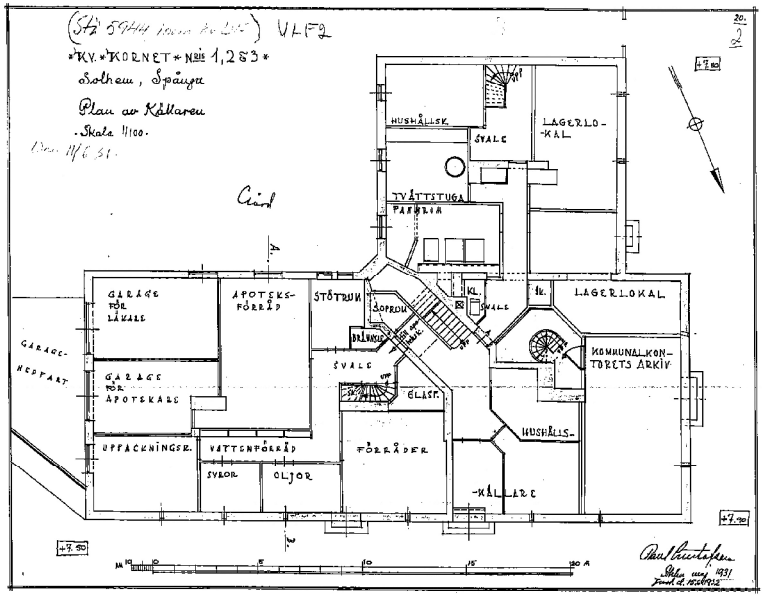

Inkom till Stockholms stadsbyggnadskontor - 2018-09-27, Dnr 2017-05974

Bilaga 2.2.1

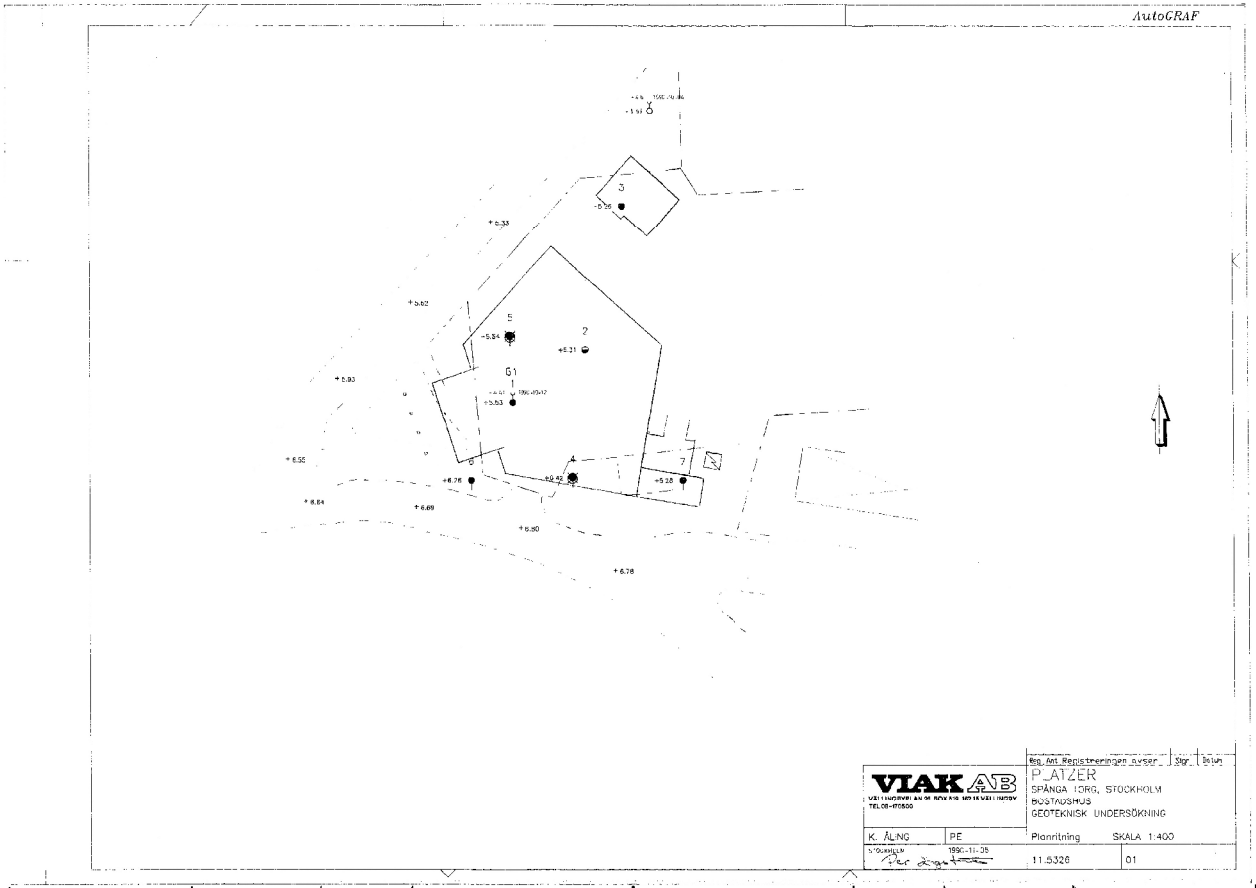

24 A1 16 A2 A3 A4 3022 ARKIVA 990601 A4 A3 A2 16 A1 24

Inkom till Stockholms stadsbyggnadskontor - 2018-09-27, Dnr 2017-05974

Bilaga 2.2.2

AutoGRAF

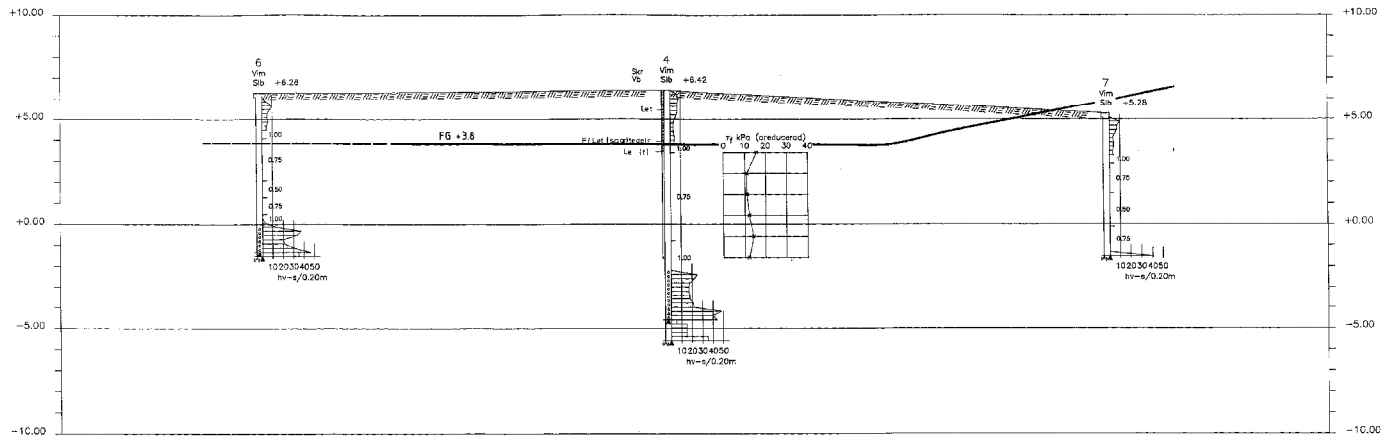

SEKTION A–A
1: 100

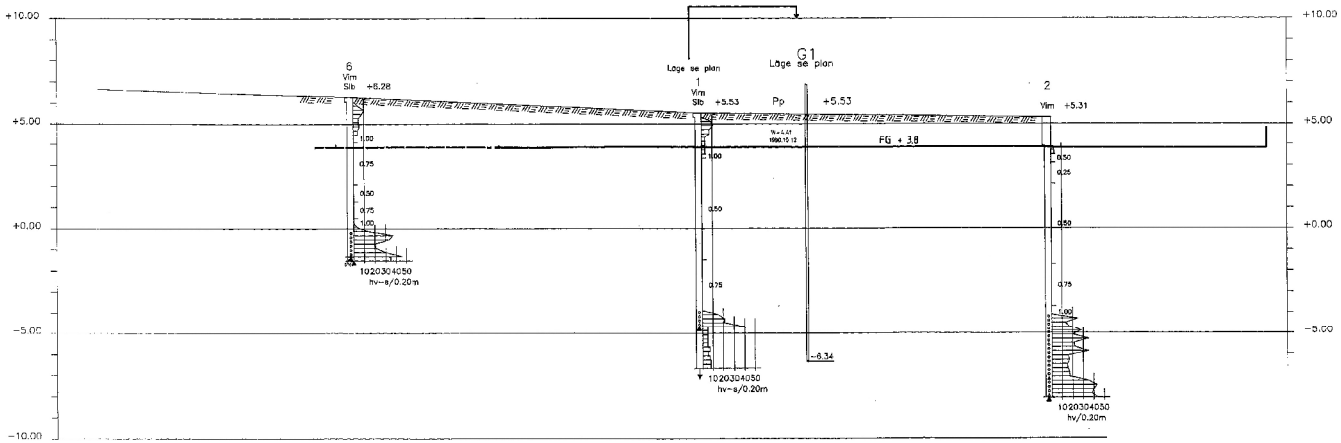

SEKTION B–B
1: 100

Reg	Ant	Registreringen avser	Sign	Datum

VIAK AB
VALLINGBYPLAN 20 BOX 519 162 15 VÄLLINGBY
TEL 08-17 05 00

PLATZER
SPÅNGA TORG, STOCKHOLM
BOSTADSHUS
GEOTEKNISK UNDERSÖKNING

K. ÅLING | PE
STOCKHOLM 1990-11-05

Sektionsritning SKALA 1:100
11.5326 | 02

24 A1 16 A2 A3 A4 3022 ARKIVA 990601 A4 A3 A2 16 A1 24

Inkom till Stockholms stadsbyggnadskontor - 2018-09-27, Dnr 2017-05974

Bilaga 2.2.3

AutoCRAF

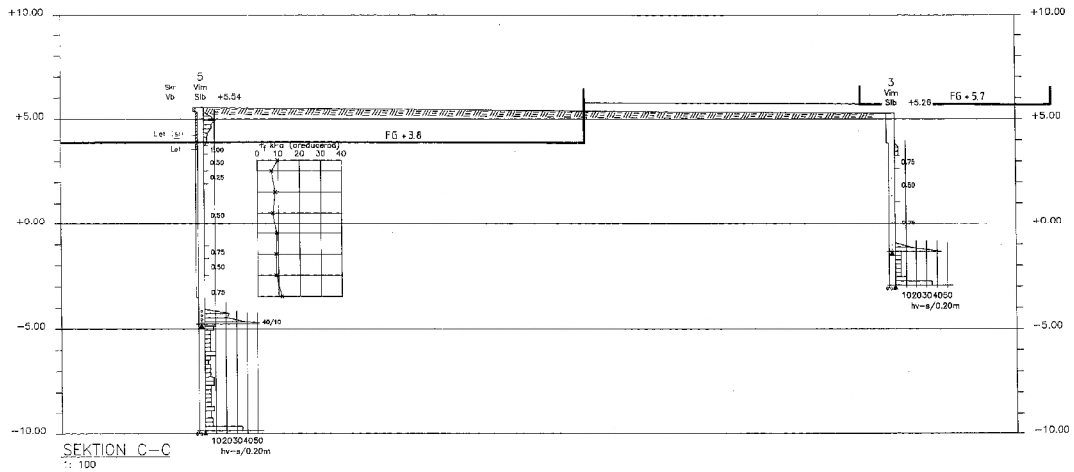

Rig	Ant	Registreringen avser	Sign	Datum

VIAK AB
VALLINGBYPLAN 26 BOX 919 162 19 VALLINGBY
TEL 08-7505000

PLATZER
SPÅNGA TORG, STOCKHOLM
BOSTADSHUS
GEOTEKNISK UNDERSÖKNING

K. ÅLING | PE
STOCKHOLM 1990-11-05

Sektionsritning SKALA 1:100
11.5326 | 03

24 A1 16 A2 A3 A4 3022 ARKIVA 990601 A4 A3 A2 16 A1 24

Inkom till Stockholms stadsbyggnadskontor - 2018-09-27, Dnr 2017-05974

Bilaga 2.2.4

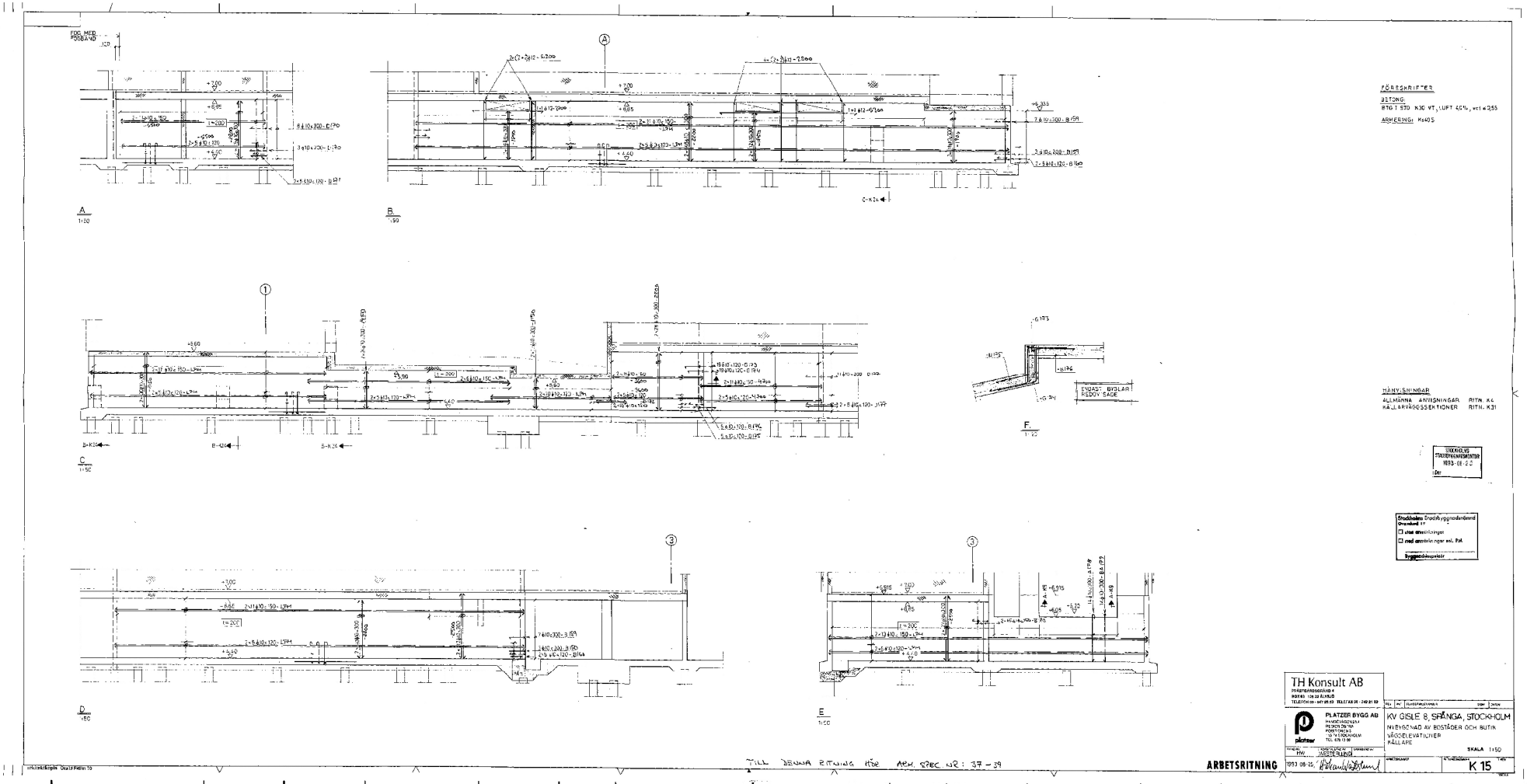

30 A0 24 A1 16 A2 A3 A4 3022 ARKIVA 990601 A4 A3 A2 16 A1 24 A0 30

Inkom till Stockholms stadsbyggnadskontor - 2018-09-27, Dnr 2017-05974

Bilaga 2.2.5

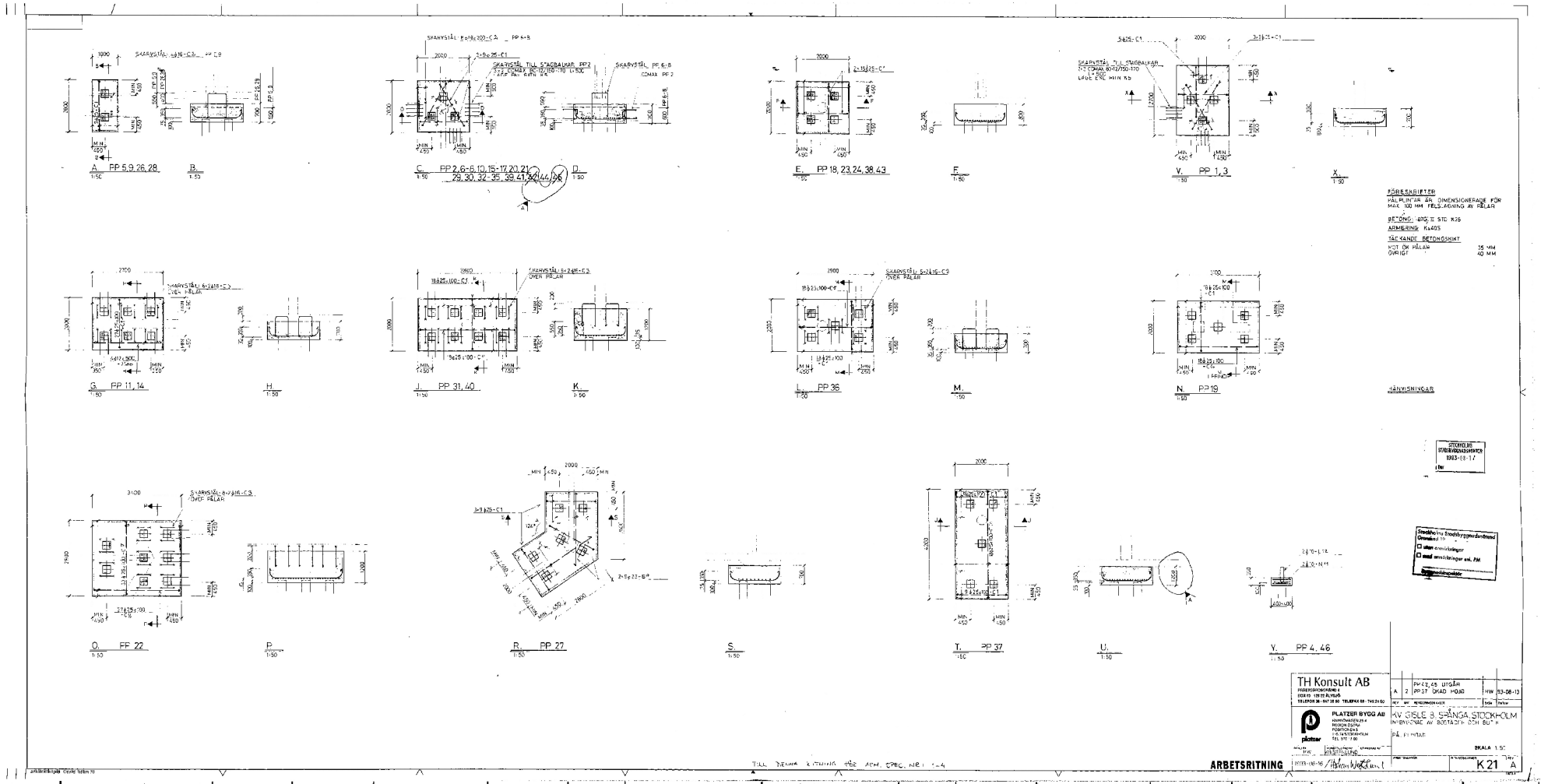

Inkom till Stockholms stadsbyggnadskontor - 2018-09-27, Dnr 2017-05974

Bilaga 2.3.1

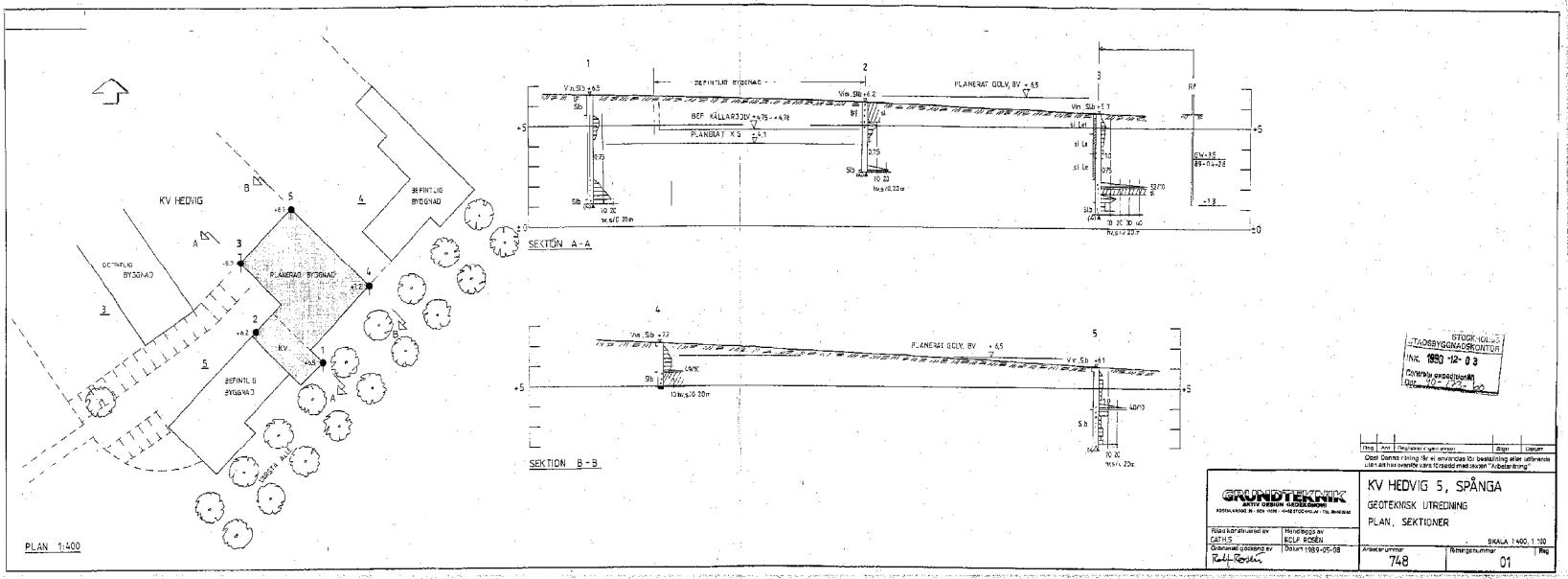

2977 ARKIVA 981105

Inkom till Stockholms stadsbyggnadskontor - 2018-09-27, Dnr 2017-05974

Bilaga 2.3.2

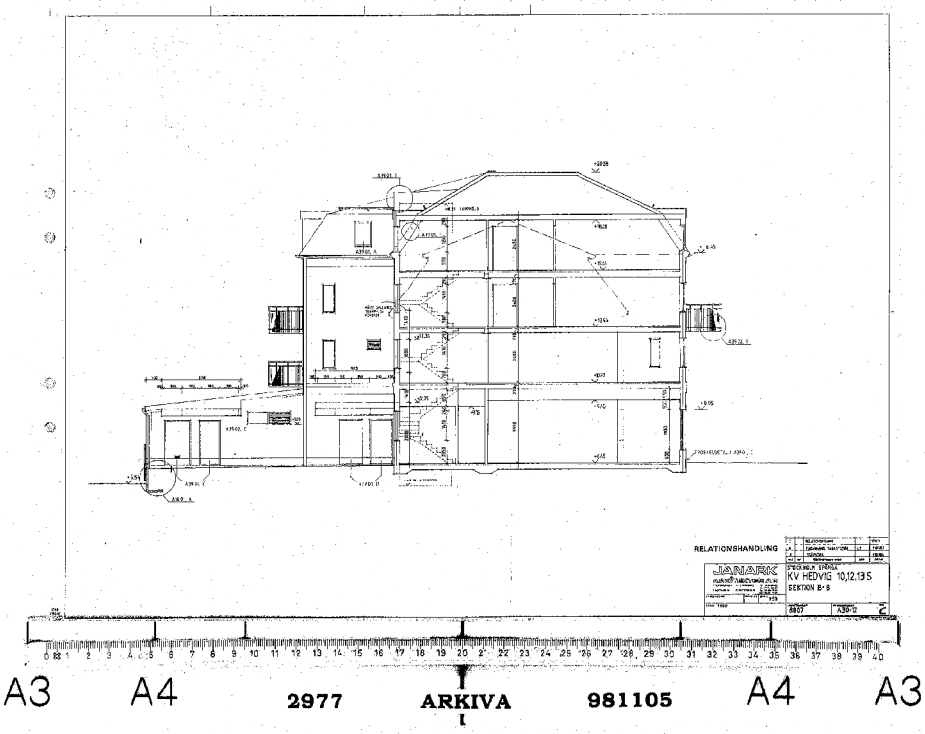

24 A1 16 A2 A3 A4 2977 ARKIVA 981105 A4 A3 A2 16 A1 24

Bilaga 2.3.3

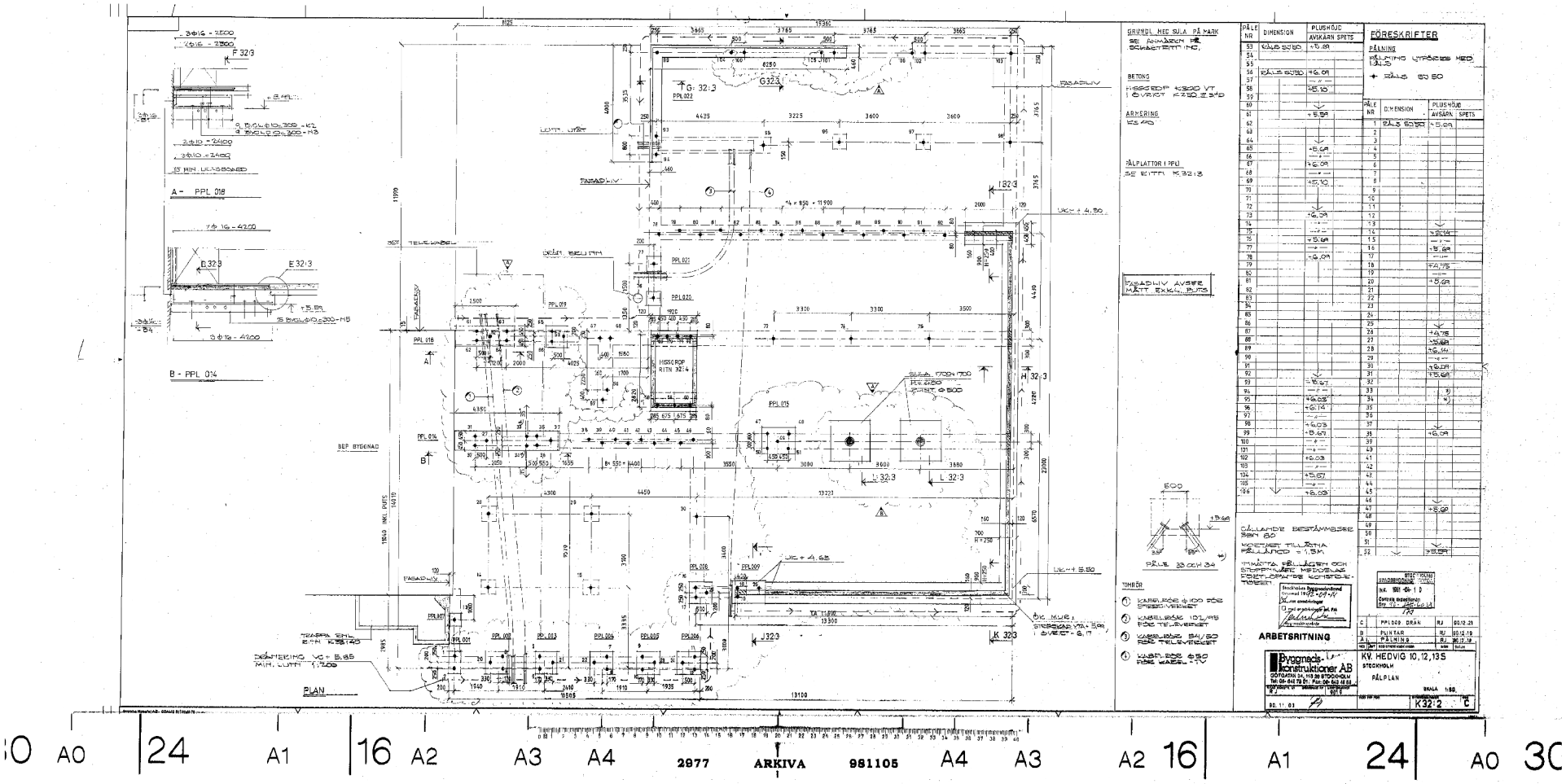
FÖRESKRIFTER
PÅLNING
KV. HEDVIG 10, 12, 13 S
STOCKHOLM
PÅLPLAN
ARBETSRITNING
Byggnads-konstruktioner AB
PLAN
2977
ARKIVA
981105

Bilaga 2.3.4

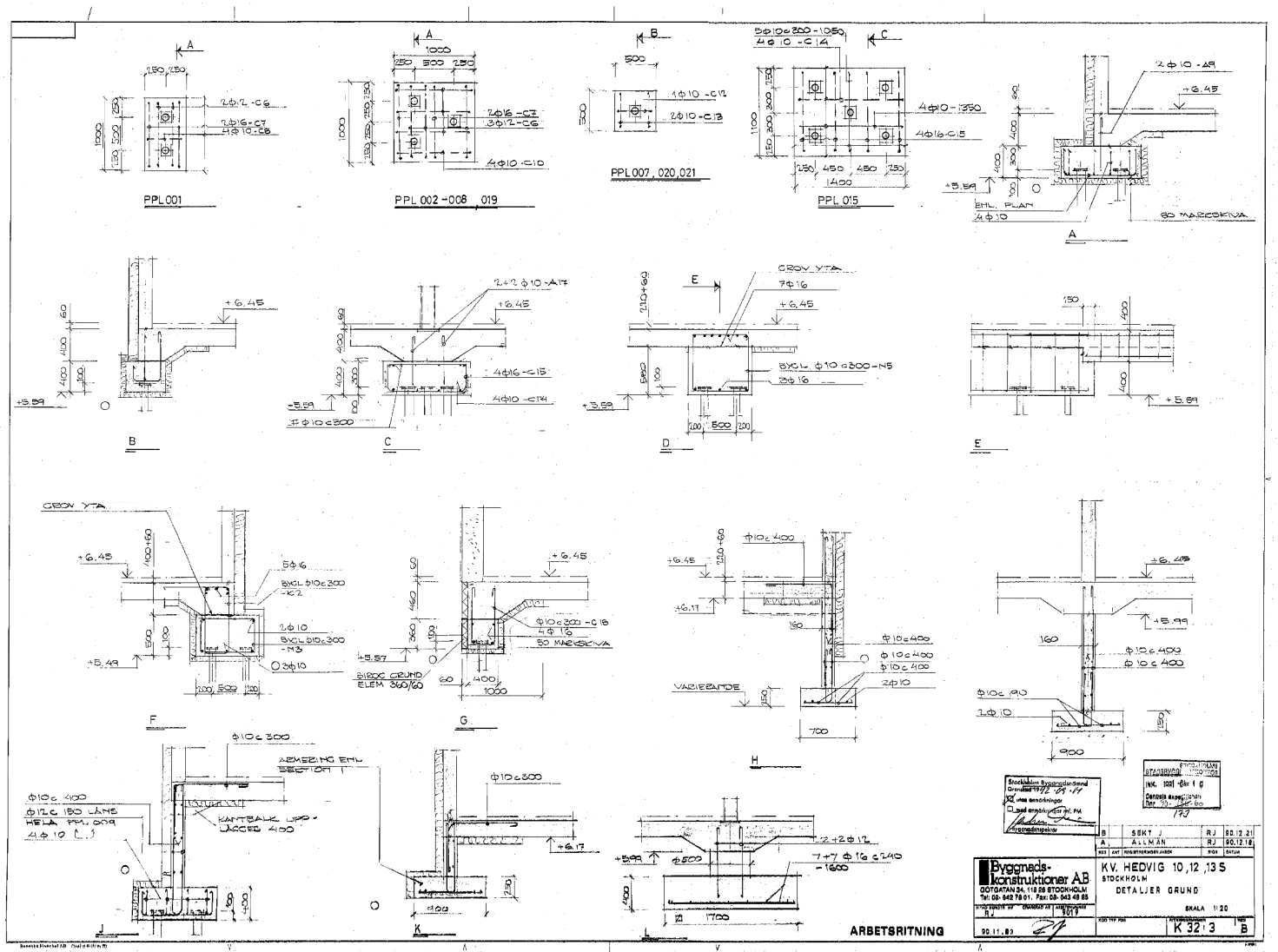
PPL 001
PPL 002 - 008 , 019
PPL 007 , 020 , 021
PPL 015
ARBETSRITNING
Byggnadskonstruktioner AB
KV. HEDVIG 10 ,12 ,13 S
STOCKHOLM
DETALJER GRUND
SKALA 1:20
K 32:3
B

Bilaga 2.4.1

HÖJDER ENLIGT ORIGINALRITNING
GAMMALT SYSTEM

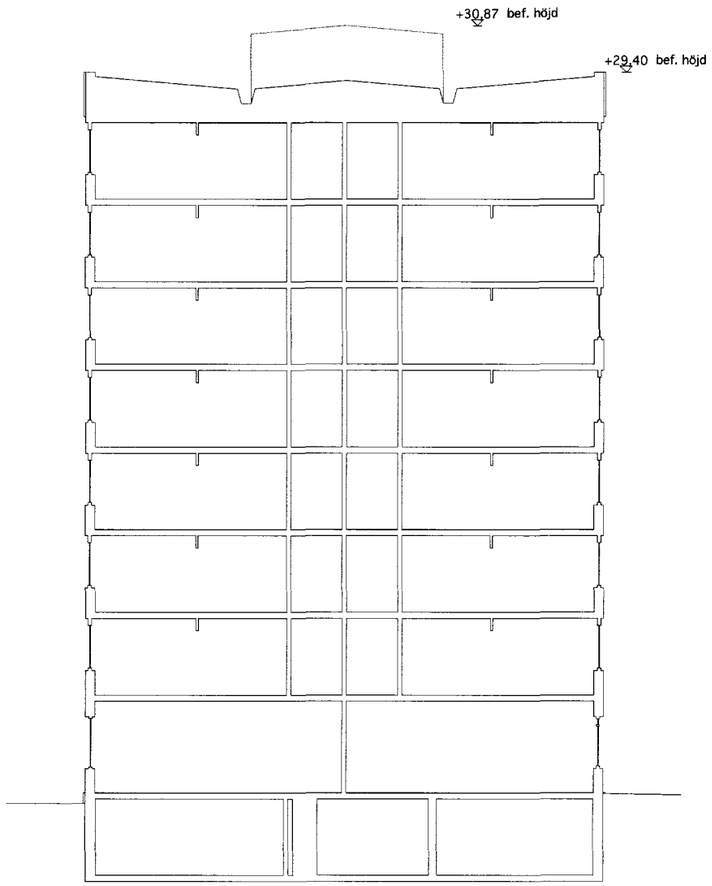

SEKTION 1

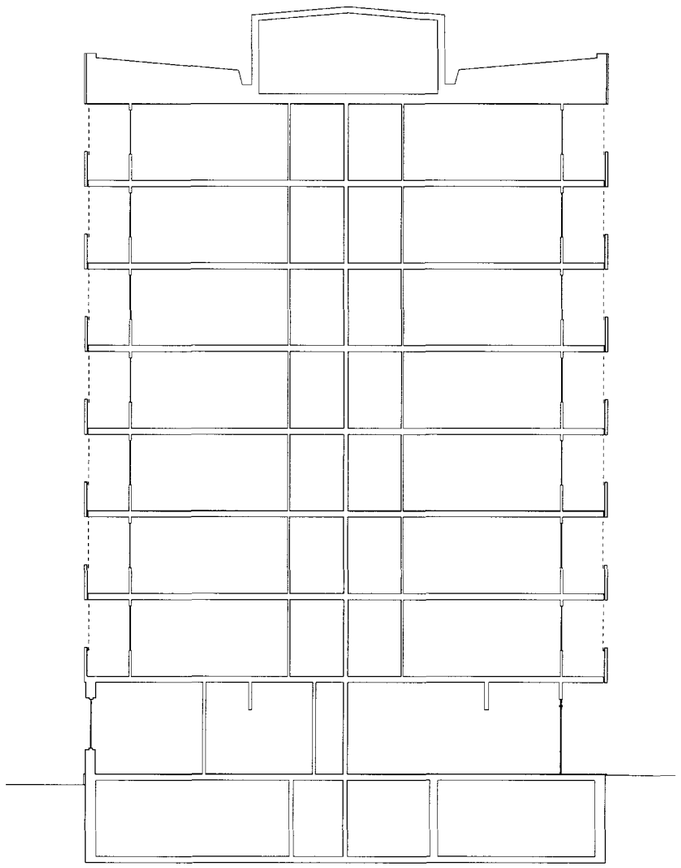

SEKTION 2 GENOM BALKONG OCH FLÄKTRUM

Stadsbyggnadskontoret
Inkom 2015 -05- 08
Reg. 15-01085-576
Dnr

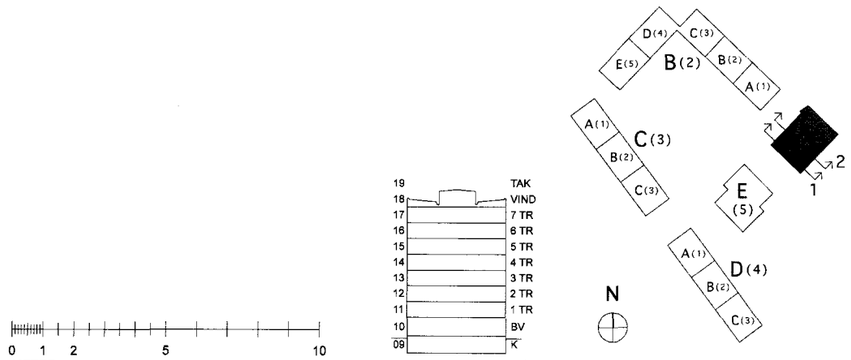

PLAN VÅN.

REV	ANT.	AVSEENDE	SIGN	DATUM
B		SOLCELLER BORTTAGNA	PO	150429
A		HÖJDSÄTTNING	PO	2015-02-17

FASTIGHET HEDVIG 22

ADRESS SPÅNGA STATIONSVÄG

Svenska Bostäder
BOX 95 162 12 VÄLLINGBY TEL. 08/508 370 00

☒	A.	ARKITEKTER ENGSTRAND OCH SPEEK AB	08- 545 68 460
☐	K.	KÅVER & MELLIN AB AB	08-1213 06 05
☐	VS	SWECO SYSTEMS AB	08-695 60 00
☐	V.	SWECO SYSTEMS AB	08-695 60 00
☐	E	BELKAB AB	08-594 778 96
☐	L	WAHLINS AB	0708-151725
☐	M		

BYGGLOVHANDLING

RITNINGEN AVSER
HUS A(1) DEL CFD.NR
PLAN - VÅNING
HUS A, SKETIONER

SKALA 1:100 A1 1:200 A3 Disciplin

KONSTRUERAD AV/MANDLÄGGARE	RITAD AV	GRANSKAD AV
PELLE OLOFSSON	PO	OB

DATUM 2015-01-13

ARBETSNUMMER A40.2-11101 REV B

PLO 2009-3-18 11:38 K:\KUND SB STÄMPEL OCH RAMSB RAM O STAMP.DWG ENGSTRAND OCH SPEEK

REF:s

LAGER: SB11

Inkom till Stockholms stadsbyggnadskontor - 2015-05-08, Dnr 2015-01085
Inkom till Stockholms stadsbyggnadskontor - 2018-08-27, Dnr 2017-05974

Bilaga 2.4.2

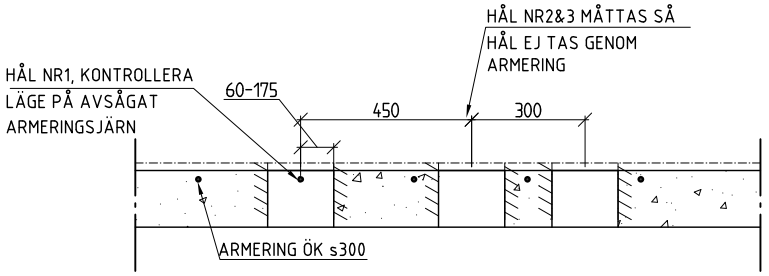

ALT. 1 — 1:10

60-175mm

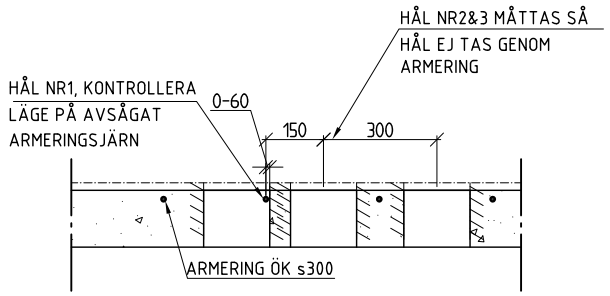

ALT. 2 — 1:10

0-60mm

ARBETSGÅNG HÅLTAGNING

1. BORRA HÅL ⌀175, KONTROLLERA OM NÅGOT ARMERINGSJÄRN ÄR GENOMBORRAT/SYNLIGT I ÖK
2. MÄT IN LÄGE PÅ ARMERINGSJÄRN OCH VÄLJ HÅLTAGNINGSALTERNATIV FÖR FÖLJANDE HÅL

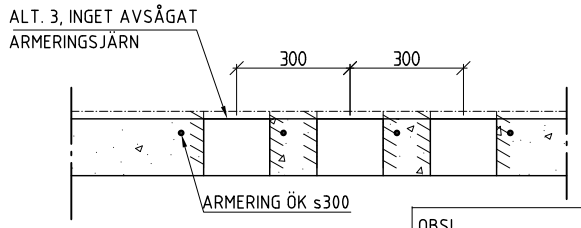

OBS!
OM HÅL TAS GENOM ARMERING I HÅL NR2 UTFÖRS HÅL NR3 ENL. ALT. 1 EL. 2

ALT. 3 — 1:10

INGA KAPADE
ARMERINGSJÄRN

FÖRKLARINGAR

FÖRESKRIFTER

HÄNVISNINGAR

REV	ANT	AVSEENDE	SIGN	DATUM

FASTIGHET
HEDVIG 22

ADRESS
SPÅNGA STATIONSPLAN 13

Svenska Bostäder
BOX 95 162 12 VÄLLINGBY TEL. 08/508 370 00

☐	A -	ARKITEKTER ENGSTRAND o SPEEK AB	08- 545 68 460
☒	K -	KÅVER & MELLIN AB	08- 121 306 00
☐	VS-	SWECO SYSTEMS AB	08- 695 60 00
☐	V -	SWECO SYSTEMS AB	08- 695 60 00
☐	E -	BELKAB AB	08- 594 778 86
☐	L -		08-
☐	M -		08-

FK 140108

RITNINGEN AVSER
HUS
PLAN
OMBYGGNAD

DEL
VÅNING

CFD.NR

SKALA 1: 50 1: 100 Disciplin K

KONSTRUERAD AV/HANDLÄGGARE: ANDERS HEDBERG
RITAD AV: PE
GRANSKAD AV:
DATUM

ARBETSNUMMER: 1358
REV

PLO: 2014-01-08 15:05 F:\2013\1358 HEDVIG 22\KVK-MODELL\K206-01.DWG PETER ERIKSSON

XREF1

Inkom till Stockholms stadsbyggnadskontor - 2015-06-01, Dnr 2015-01085
Inkom till Stockholms stadsbyggnadskontor - 2018-09-27, Dnr 2017-03974

FÖRESKRIFTER

DESSA GÄLLER DÄR EJ ANNAT ANGES PÅ KONSTRUKTIONSRITNINGARNA.

GÄLLANDE BESTÄMMELSER

BBR 20, BFS 2013:14
EUROKODERNA
BFS 2013:10, EKS 9
SS-EN 1090-2, UTFÖRANDE AV STÅLKONSTRUKTIONER
SS-EN 13670, UTFÖRANDE AV BETONGKONSTRUKTIONER

SÄKERHETSKLASSER

SÄKERHETSKLASS 3, PELARE OCH STOMSTABILISERANDE KONSTRUKTIONSDELAR.
SÄKERHETSKLASS 2, ÖVRIG STOMME
SÄKERHETSKLASS 1, STOMKOMPLETTERING

GEOTEKNISK UNDERSÖKNING

BEFINTLIG GRUNDUNDERSÖKNING UTFÖRD VID UPPFÖRANDET 1961

LIVSLÄNGDSKLASSER:

L100 ICKE ÅTKOMLIGA KONSTRUKTIONSDELAR
L50 ÅTKOMLIGA KONSTRUKTIONSDELAR
L20 STOMKOMPLETTERING

SCHAKT

ÖVER HELA YTAN FÖR TILLBYGGNAD AV ENTRÉER AVSCHAKTAS MATJORD OCH VÄXTRESTER. SCHAKT TILL UNDERKANT DRÄNERINGSLAGER.
SCHAKT FÖR PÅLFUNDAMENT TILL TERRASSER OCH VA-LEDNINGAR UTFÖRS TILL UNDERKANT GRUNDLÄGGNING
SCHAKT SKALL UTFÖRAS I FYLLNING OCH LERA,

GRUNDLÄGGNING

RANDISOLERING UTFÖRS KRING ENTRÉER OCH BEFINTLIG FASAD
GRUNDLÄGGNING UTFÖRS I GEOTEKNISK KLASS 2 (GK 2).
RISK FÖR PÅVERKAN PÅ BEFINTLIGA KONSTRUKTIONER SKALL BEAKTAS VID PÅLNING OCH SCHAKTNING

GRUNDLÄGGNING PÅ BORRADE PÅLAR, PÅLAR ENL. PLAN.
MILJÖHUS SKALL PÅLAS MED RD90/6.3 s3500, TOTALT 10ST PÅLAR, EJ REDOVISAT PÅ PLAN.
TRYCKPLATTOR SKA KLARA SAMMA LAST SOM PÅLEN.
PÅLAR FÅR EJ UTFÖRAS MED FLER ÄN 4 SKARVAR PER PÅLE, OM INTE UTRYMME KRÄVER ANNAT I SKYDDSRUM OCH ENTRÉER.
PÅLE BORRAS NED 3×Ø NED I FRISKT BERG, DOCK MINST 500 MM.
STÅLRÖRSPÅLAR INJEKTERAS MED BETONG MED KVALITET MIN C30/37.
TOLERANS FÖR RAKHET Lk/400
INMÄTNING AV PÅLSKALLARS LÄGE OCH PÅLARS LUTNING SKALL UTFÖRAS AV PÅLENTREPRENÖREN OCH UNDER HAND MEDDELAS KONSTRUKTÖREN FÖR GODKÄNNANDE.
MÖJLIGHET ATT KOMPLETTERA PÅLNINGEN SKALL FINNAS TILLS SÅDANT GODKÄNNANDE ERHÅLLITS.

TOLERANSER:
GENERELLT: ±50 MM
I SKYDDSRUM: ±20 MM

STÅLPÅLARS GAMMASTRÅLNING SKALL VARA UNDER 0.3 MIKROSIEVERT/TIMME.

ÅTERFYLLNING

ÅTERFYLLNING MOT GRUNDMURAR SKALL UTFÖRAS MED DRÄNERANDE OCH KAPILÄRBRYTANDE FRIKTIONSMATERIAL SOM PACKAS. ÅTERFYLLNING MOT GRUNDMURAR MED ISOLERSKIVOR SKALL VARA AV SÅDAN SORT OCH UTFÖRAS PÅ SÅDANT SÄTT ATT ISOLERSKIVORNA INTE SKADAS ELLER RUBBAS UR LÄGE. ISOLERSKIVORNA SKALL VARA MEKANISKT MONTERADE PÅ VÄGG FÖRE ÅTERFYLLNINGEN OCH TÄCKAS AV EN GEOTEXTIL BRUKSKLASS 2 FÖRE ÅTERFYLLNINGEN.

MELLAN ALLA DRÄNERANDE OCH KAPILÄRBRYTANDE MATERIAL OCH ÖVRIG ÅTERFYLLNINGSMASSOR SKA EN GEOTEXTIL BRUKSKLASS 2 LÄGGAS.

ÅTERFYLLNING UPP TILL UNDERKANT DRÄNERINGSLAGER SKALL UTFÖRAS MED DRÄNERANDE FRIKTIONSMATERIAL SOM PACKAS.

ÅTERFYLLNING BAKOM STÖDMURAR SKALL UTFÖRAS MED DRÄNERANDE FRIKTIONSMATERIAL SOM PACKAS.

BETONG

BETONG MIN BTG I STD C25/30.
LIVSLÄNGDSKLASS 100 ÅR.

UTFÖRANDEKLASS: 2

MÅTT PÅ HISSGROPAR KONTROLLERAS ALLTID AV ENTREPRENÖREN MOT AKTUELL HISSLEVERANTÖR.

EXPONERINGSKLASSER ENLIGT EUROPANORM EN 206.

FORMSÄTTNING - SKIVFORM.

IGENGJUTNINGAR AV INSTALLATIONSZONER SKA UTFÖRAS EFTER ATT INSTALLATÖRERNA MONTERAT SINA RÖR OCH KANALER.

HÅLTAGNING

HÅL I BEFINTLIGA VÄGGAR OCH BJÄLKLAG AV BETONG BORRAS RESPEKTIVE SÅGAS. VID SÅGNING I BETONG FÅR ÖVERSÅGNING I HÖRN EJ FÖREKOMMA.

ARMERING

B 500 BT RESPEKTIVE NPS 500.

GAMMASTRÅLNING SKALL VARA UNDER 0.3 MIKROSIEVERT/TIMME.

RADON

GENOMFÖRINGAR GENOM PLATTA OCH BEFINTLIGA KONSTRUKTIONER MOT MARK UTFÖRS RADONTÄTA.

STÅL

STÅLKVALITETER:
HEB S355J2
UPE S355N
HFRHS-PROFILER S355J2H
L-STÅL S235JRG2
PLÅTAR S355J2G3 OPT.5,7
RF PLÅT EN 1.4301
RF L-STÅL EN 1.4301
RF STÅNG EN 1.4301
GAMMASTRÅLNING SKALL VARA UNDER 0.3 MIKROSIEVERT/TIMME.

UTFÖRANDEKLASS: EXC2
SKRUVAR 8.8 ENLIGT SS-EN ISO 4017 FZV
MUTTER 8 ENLIGT SS-EN ISO 4032 FZV
TOLERANSER: TOLERANSER FÖR FUNKTIONSTOLERANS: KLASS 1.
TILLSATSMEDEL FÖR SVETSNING: MATCHANDE.

ROSTFRIA SKRUVAR ENLIGT SS-EN ISO 4017
ROSTFRIA MUTTRAR ENLIGT SS-EN ISO 4017

VID MONTERING AV STÅLSTOMME SKA PROVISORISK STAGNING ANORDNAS TILLS ALLA STABILISERANDE DELAR HAR UPPFÖRTS.

YTBEHANDLING: STÅL ROSTSKYDDAS ENLIGT SS-EN 1090-2 MED VARMFÖRZINKNING ELLER ROSTSKYDDSMÅLNING.
STÅL UTOMHUS ROSTSKYDDAS I KORROSIVITETSKLASS C 3

STÅL I MARK ROSTSKYDDAS I Im3.

ROSTSKYDDETS HÅLLBARHET: HÖG (MER ÄN 15 ÅR).
BRANDSKYDD: PELARE BRANDSKYDDAS FÖR R90
KONTROLLPLAN: HOS LEVERANTÖREN SKALL BETRÄFFANDE SVETSBARHET M. M. UTFÖRAS SEDVANLIG GRUNDKONTROLL, I GRUNDKONTROLLEN INGÅR OCKSÅ ATT KONTROLLERA GAMMASTRÅLNINGEN I PRODUKTERNA.

TRÄKONSTRUKTIONER

LIMTRÄ L40
PLYWOOD P30 SPONTAD
KONSTRUKTIONSVIRKE: KVALITET K 24
DÄR EJ ANNAT ANGES PÅ RITNING.

ALLA TRÄKONSTRUKTIONER SOM BYGGS PÅ ELLER MOT BETONG ELLER MURVERK SKALL MED HÄNSYN TILL FUKT AVSKILJAS FRÅN BETONGEN RESPEKTIVE MURVERKET MED PAPP, PLAST ELLER S-LIST.

KONTROLLPLAN: TILLÄGGSKONTROLL SKALL UTFÖRAS ENLIGT FÖLJANDE: 1) ALL LAGRING OCH HANTERING AV VIRKE SKALL UTFÖRAS SÅ ATT VÄTA OCH FUKT INTE BYGGS IN I KONSTRUKTIONERNA.
2) AVSKILJNING AV VIRKE MOT BETONG OCH MURVERK KONTROLLERAS.

VÄRMEISOLERING

DENNA UTGÖRS AV MINERALULL, CELLPLAST OCH PIR. BYGGNADEN SKALL I SIN HELHET ISOLERAS SÅ ATT OKONTROLLERADE KÖLDBRYGGOR INTE UPPSTÅR.

KONTROLLPLAN: TILLÄGGSKONTROLL SKALL UTFÖRAS ENLIGT FÖLJANDE:
1) FUKTIG MINERALULL FÅR ALDRIG BYGGAS IN.

ÅNGSPÄRR

ÅNGSPÄRR AV 0,2 MM PLASTFOLIE. STOR NOGGRANNHET SKALL LÄGGAS NER PÅ ATT FÅ ÅNGSPÄRREN TÄT I ALLA SKARVAR OCH I ANSLUTNINGAR MOT VÄGGAR OCH BJÄLKLAG. ÅNGSPÄRREN SKARVAS MED ÖVERLAPP CENTRISKT ÖVER REGEL OCH TEJPAS MED TÄTNINGSTEJP T-FLEX. GENOMFÖRINGAR GENOM ÅNGSPÄRREN SKALL UNDVIKAS MEN OM DE FÖREKOMMER NOGGRANT TÄTAS.

TÄTNING MOT ANDRA MATERIAL UTFÖRS GENOM ATT PLASTFOLIEN KLÄMS MELLAN T.EX. REGEL OCH MATERIAL MED ETT MELLANLIGGANDE TÄTBAND TYP BUTYLGUMMIBAND.

PLASTFOLIE SKALL DÄR GENOMTRAMPNING KAN SKE VARA GENOMTRAMPNINGSSKYDDAD.

KONTROLLPLAN: TILLÄGGSKONTROLL SKALL UTFÖRAS ENLIGT FÖLJANDE: 1) ÅNGSPÄRRENS TÄTHET KONTROLLERAS FÖRE INBYGGNAD.

FUKTSPÄRR

TÄTSKIKT I VÅTRUM SKA MINST HA EN TÄTHET PÅ 1.500.000 S/M

TÄTSKIKT

MONTERING, SKARVNING OCH ÖVERLAPP SKALL UTFÖRAS I ANSLUTNING TILL TÄTSKIKTSGARANTIER SAMT AMA I NÄMND ORDNING.

SKIVSKARVAR:

SAMTLIGA SKARVAR MELLAN FASADSKIVOR SAMT MELLAN FASADSKIVA OCH ANNAT MATERIAL SKA TÄTAS MED SKIVREMSA.

PUTS

SOCKELPUTS SE MAXIT GROUP SERPO SOCKELSYSTEM, SOCKELDETALJ - ALT. 3:1 50:04

ARMERAD FASADPUTS TYP SERPOROC AV KC-BRUK KRAMLAS MED TYPGODKÄNDA ROSTFRIA KRAMLOR I UTFACKNINGSVÄGGARNAS REGELSYSTEM RESPEKTIVE BETONGVÄGGAR. ARMERING, ANTAL KRAMLOR, ISOLERINGSKVALITET OCH ERFODERLIGA FOGAR ENLIGT PUTSLEVERANTÖR. FOGLÄGEN SKALL GODKÄNNAS AV ARKITEKT.
PLÅTANSLUTNINGAR SKALL UTFÖRAS I SAMRÅD MER ARKITEKT OCH KONSTRUKTÖR EFTER PUTSLEVERANTÖRENS DETALJER.

ENTREPRENADFORM

HANDLINGEN ÄR UTFÖRD MED DEN AMBITIONSNIVÅN ATT ANBUDSGIVARNA KAN FÅNGA UPP KOSTNADER.
DET ÄR SEDAN UPP TILL TOTALENTREPRENÖREN ATT LÖSA DETALJER OCH UTFORMANING MED HJÄLP AV SIN EGNA KONSULT

LASTER:

BYGGNADEN DIMENSIONERAS FÖR ALLA FÖREKOMMANDE LASTER ENLIGT EUROKOD. LASTTYPER ENLIGT NEDAN.

VINDLAST: VREF=24, TERRÄNGTYP III

SNÖLAST: SNÖZON 2.0

NYTTIG LAST:

KATEGORI A FÖR BOSTADSBJÄLKLAG OCH BALKONGER

+0.5kN/M2 FÖR SKILJEVÄGGAR

UTSÄTTNING

HÖJDSÄTTNING ENLIGT RH2000.

PRINCIP HÅLTAGNING SCHAKT

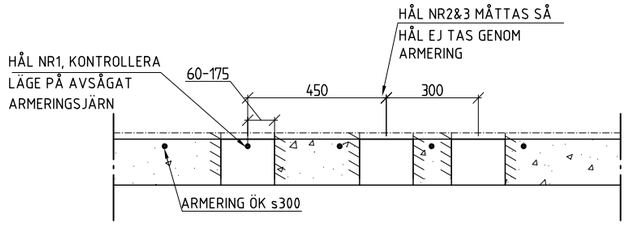

ALT. 1 — 1:10
60-175mm

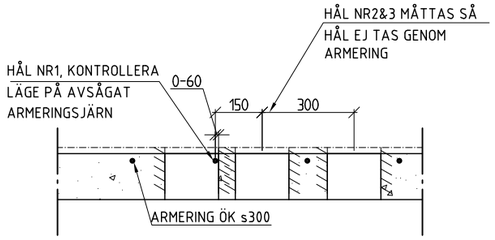

ALT. 2 — 1:10
0-60mm

ARBETSGÅNG HÅLTAGNING

1. BORRA HÅL Ø175, KONTROLLERA OM NÅGOT ARMERINGSJÄRN ÄR GENOMBORRAT/SYNLIGT I ÖK
2. MÄT IN LÄGE PÅ ARMERINGSJÄRN OCH VÄLJ HÅLTAGNINGSALTERNATIV FÖR FÖLJANDE HÅL

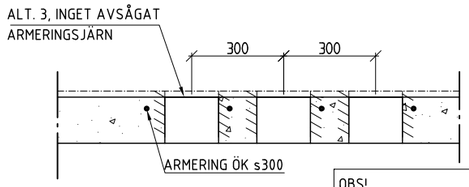

OBS!
OM HÅL TAS GENOM ARMERING I HÅL NR2 UTFÖRS HÅL NR3 ENL. ALT. 1 EL. 2

ALT. 3 — 1:10
INGA KAPADE ARMERINGSJÄRN

REV	ANT	AVSEENDE	SIGN	DATUM
		-	-	-

FASTIGHET: HEDVIG 22
ADRESS: SPÅNGA STATIONSVÄG

Svenska Bostäder
BOX 95 162 12 VÄLLINGBY TEL. 08/508 370 00

☐	A	ARKITEKTER ENGSTRAND OCH SPEEK AB	08- 545 68 460
☒	K	KÅVER & MELLIN AB AB	08-1213 06 00
☐	VS	SWECO SYSTEMS AB	08-695 60 00
☐	V	SWECO SYSTEMS AB	08-695 60 00
☐	E	BELKAB AB	08-594 778 96
☐	L	MATS WAHLIN	013-151725
☐	M		

FÖRFRÅGNINGSUNDERLAG

RITNINGEN AVSER: HUS B-D DEL CFD.NR
PLAN VÅNING
FÖRESKRIFTER
SKALA 1: A1 1: A3 Disciplin

KONSTRUERAD AV/HANDLÄGGARE	RITAD AV	GRANSKAD AV
PE/AH	PE/LB	AH

DATUM: 2014-04-17
ARBETSNUMMER: 1358
K00.0-00 REV

Inkom till Stockholms stadsbyggnadskontor - 2015-06-01, Dnr 2015-01085
Inkom till Stockholms stadsbyggnadskontor - 2018-09-27, Dnr 2017-05974

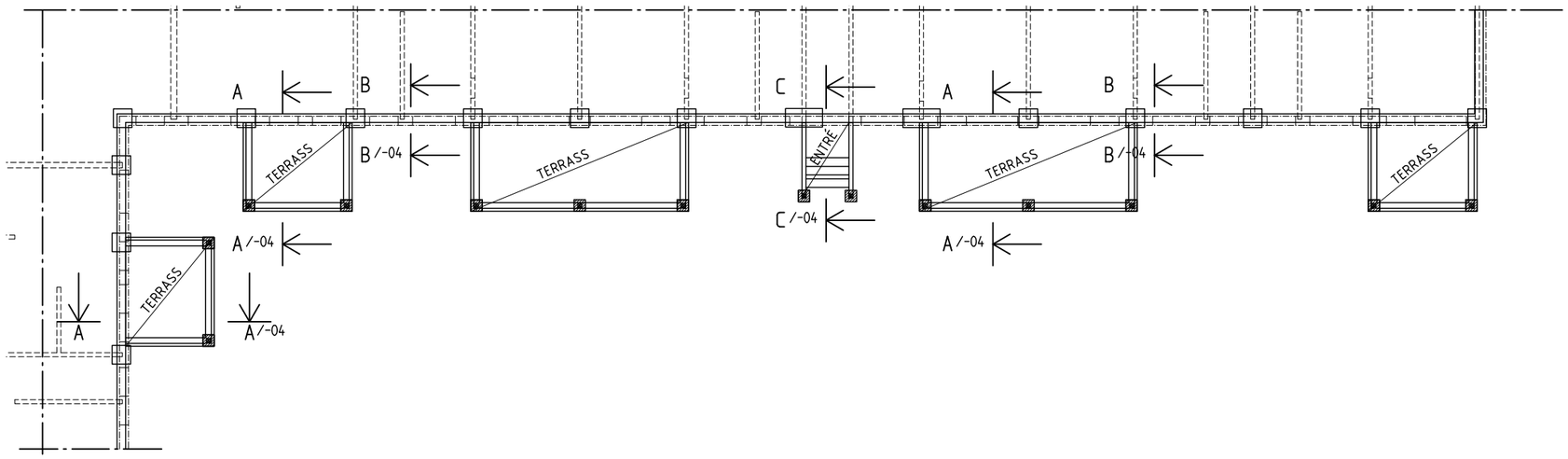

SKALA 1:100

0 1 2 5 10

METER

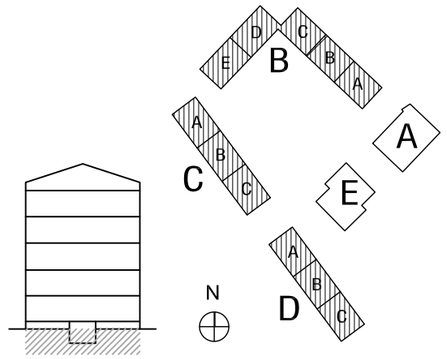

FÖRKLARINGAR

/-04 SE RITNING K15.6-04

=BEF. PÅLFUNDAMENT

=NYTT PÅLFUNDAMENT 400x400x300

=NY PÅLE RD 90x6.3

FÖRESKRIFTER

FÖRESKRIFTER K00.0-00

HÄNVISNINGAR

FÖRESKRIFTER K00.0-00
DETALJER K15.6-04

REV	ANT	AVSEENDE	SIGN	DATUM
		-	-	-

FASTIGHET
HEDVIG 22

ADRESS SPÅNGA STATIONSVÄG

Svenska Bostäder
BOX 95 162 12 VÄLLINGBY TEL. 08/508 370 00

☐	A	ARKITEKTER ENGSTRAND OCH SPEEK AB	08- 545 68 460
☒	K	KÅVER & MELLIN AB AB	08-1213 06 00
☐	VS	SWECO SYSTEMS AB	08-695 60 00
☐	V	SWECO SYSTEMS AB	08-695 60 00
☐	E	BELKAB AB	08-594 778 96
☐	L	MATS WAHLIN	013-151725
☐	M		

FÖRFRÅGNINGSUNDERLAG

RITNINGEN AVSER
HUS B-D DEL CFD.NR
PLAN VÅNING

PÅLPLAN MOT GÅRD - PRINCIPPLAN

SKALA 1:100 A1 1:200 A3 Disciplin K

KONSTRUERAD AV/HANDLÄGGARE	RITAD AV	GRANSKAD AV
PE/AH	PE/LB	AH

DATUM 2014-04-17

ARBETSNUMMER 1358

K12.1-01 REV

Inkom till Stockholms stadsbyggnadskontor - 2015-06-01, Dnr 2015-01085
Inkom till Stockholms stadsbyggnadskontor - 2018-09-27, Dnr 2017-05974

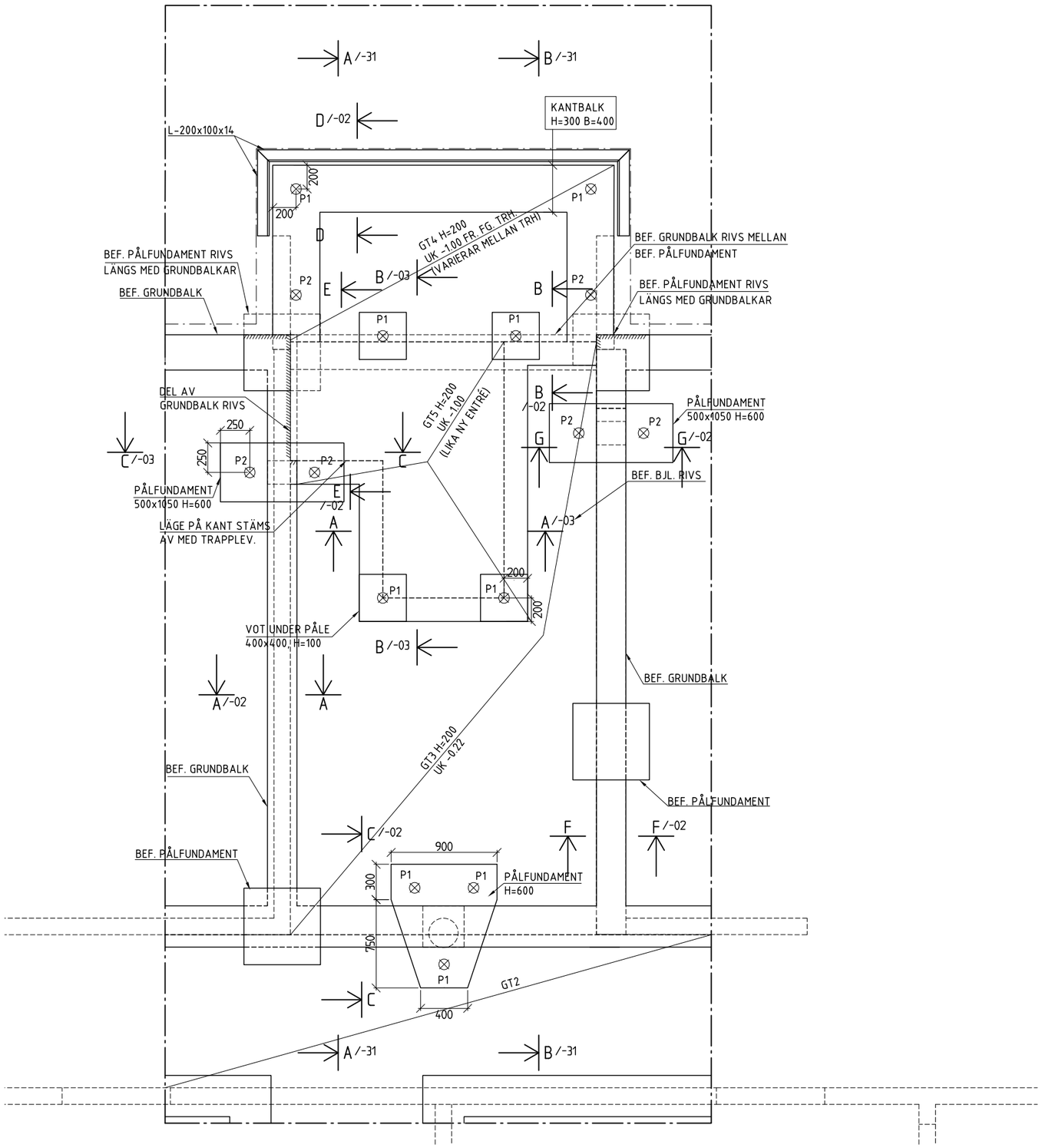

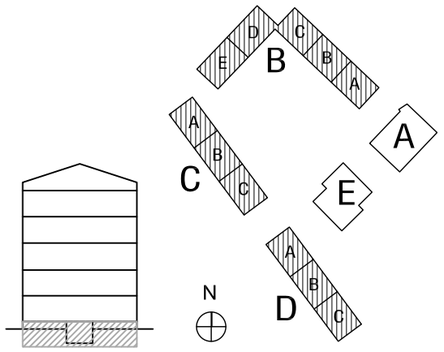

SKALA 1:20

0 0,1 0,5 1 1,5 2

METER

FÖRKLARINGAR

P1 = PÅLE RD 90x6.3

P2 = PÅLE RD 115x6.3

GTX	SE RITNING	K20.6-20
/-02	SE RITNING	K15.6-02
/-03	SE RITNING	K15.6-03
/-31	SE RITNING	K20.2-31

FÖRESKRIFTER

FÖRESKRIFTER	K00.0-00

HÄNVISNINGAR

FÖRESKRIFTER	K00.0-00
GRUNDDETALJER	K15.6-02
GRUNDDETALJER	K15.6-03
SEKTION	K20.2-31
TYPDETALJER	K20.6-20

REV	ANT	AVSEENDE	SIGN	DATUM
		-	-	-

FASTIGHET

HEDVIG 22

ADRESS SPÅNGA STATIONSVÄG

Svenska Bostäder

BOX 95 162 12 VÄLLINGBY TEL. 08/508 370 00

☐	A	ARKITEKTER ENGSTRAND OCH SPEEK AB	08- 545 68 460
☒	K	KÅVER & MELLIN AB AB	08-1213 06 00
☐	VS	SWECO SYSTEMS AB	08-695 60 00
☐	V	SWECO SYSTEMS AB	08-695 60 00
☐	E	BELKAB AB	08-594 778 96
☐	L	MATS WAHLIN	013-151725
☐	M		

FÖRFRÅGNINGSUNDERLAG

RITNINGEN AVSER

HUS B-D DEL CFD.NR

PLAN VÅNING

GRUNDPLAN - TRAPPHUS

SKALA 1:20 A1 1:40 A3 Disciplin K

KONSTRUERAD AV/HANDLÄGGARE	RITAD AV	GRANSKAD AV
PE/AH	PE/LB	AH

DATUM 2014-04-17

ARBETSNUMMER 1358

K15.1-01

REV

Inkom till Stockholms stadsbyggnadskontor - 2015-06-01, Dnr 2015-01085
Inkom till Stockholms stadsbyggnadskontor - 2018-09-27, Dnr 2017-05974

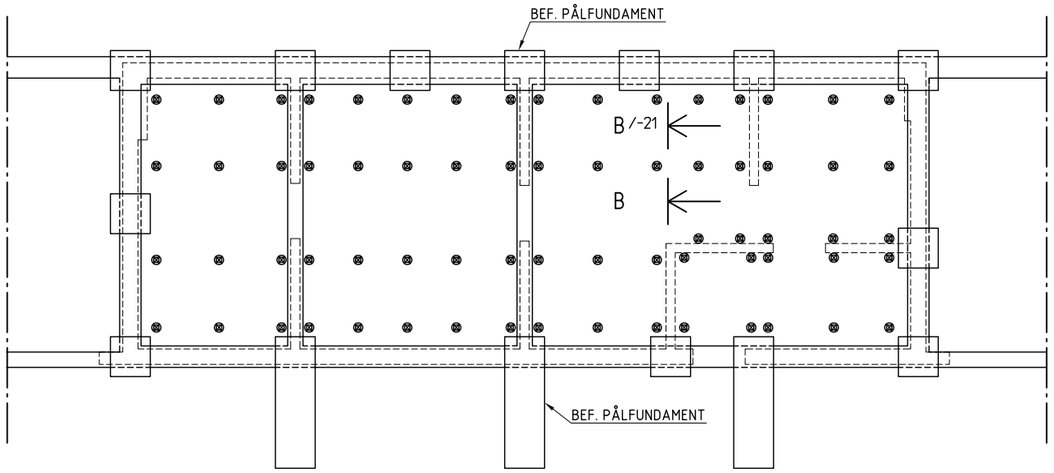

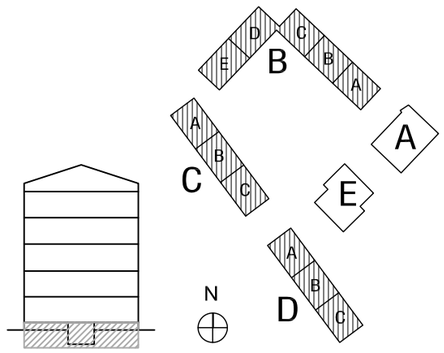

SKALA 1:50

0 1 2 5

METER

FÖRKLARINGAR

⊗ =NY RD 115x6.3 PÅLE UNDER PELARE

/-21 SE RITNING K20.6-21

FÖRESKRIFTER

FÖRESKRIFTER K00.0-00

HÄNVISNINGAR

FÖRESKRIFTER K00.0-00
DETALJER K20.6-21

REV	ANT	AVSEENDE	SIGN	DATUM
		-	-	-

FASTIGHET
HEDVIG 22

ADRESS SPÅNGA STATIONSVÄG

Svenska Bostäder
BOX 95 162 12 VÄLLINGBY TEL. 08/508 370 00

☐	A	ARKITEKTER ENGSTRAND OCH SPEEK AB	08- 545 68 460
☒	K	KÅVER & MELLIN AB AB	08-1213 06 00
☐	VS	SWECO SYSTEMS AB	08-695 60 00
☐	V	SWECO SYSTEMS AB	08-695 60 00
☐	E	BELKAB AB	08-594 778 96
☐	L	MATS WAHLIN	013-151725
☐	M		

FÖRFRÅGNINGSUNDERLAG

RITNINGEN AVSER
HUS B-D DEL CFD.NR
PLAN VÅNING

GRUNDPLAN - SKYDDSRUM

SKALA 1:50 A1 1:100 A3 Ritdpln K

KONSTRUERAD AV/HANDLÄGGARE	RITAD AV	GRANSKAD AV
PE/AH	PE/LB	AH

DATUM 2014-04-17

ARBETSNUMMER 1358

K15.1-11

REV

Inkom till Stockholms stadsbyggnadskontor - 2015-06-01, Dnr 2015-01085
Inkom till Stockholms stadsbyggnadskontor - 2018-09-27, Dnr 2017-05974

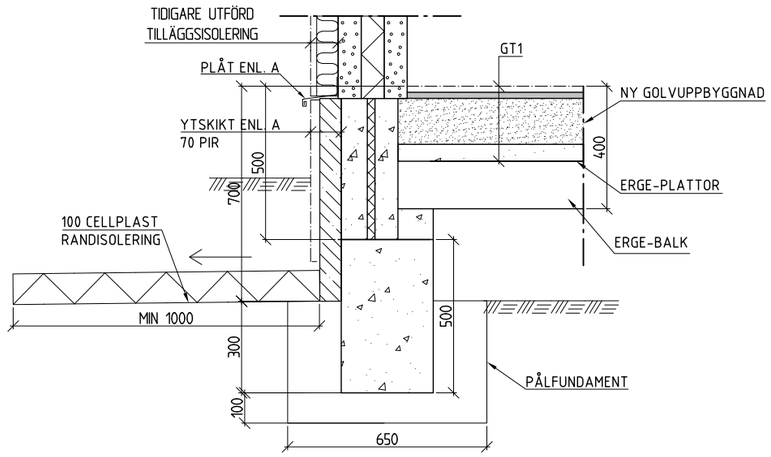

A-A 1:10

TILLÄGGSISOLERING
SOCKEL

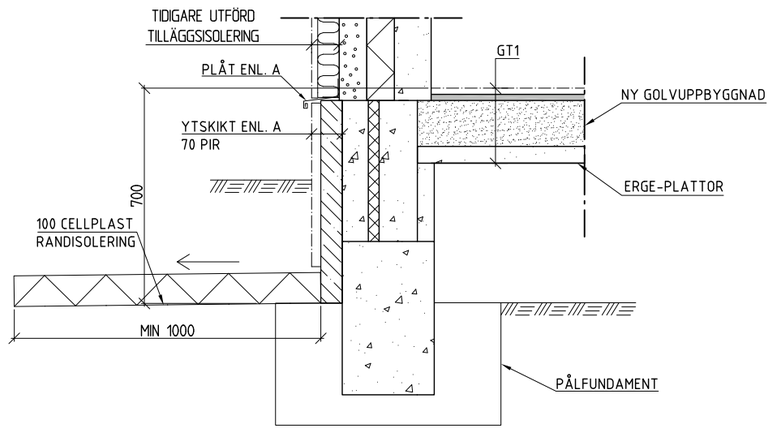

B-B 1:10

TILLÄGGSISOLERING
SOCKEL GAVEL

SKALA 1:10

0 0,1 0,2 0,5 1,0

METER

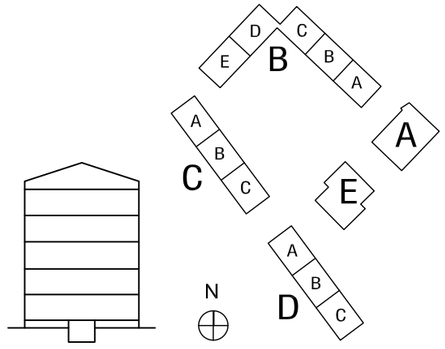

FÖRKLARINGAR

GTX SE RITNING K20.6-20

FÖRESKRIFTER

FÖRESKRIFTER K00.0-00

HÄNVISNINGAR

FÖRESKRIFTER K00.0-00
TYPDETALJER K20.6-20

REV	ANT	AVSEENDE	SIGN	DATUM
		-	-	-

FASTIGHET
HEDVIG 22

ADRESS SPÅNGA STATIONSVÄG

Svenska Bostäder
BOX 95 162 12 VÄLLINGBY TEL. 08/508 370 00

☐	A	ARKITEKTER ENGSTRAND OCH SPEEK AB	08- 545 68 460
☒	K	KÅVER & MELLIN AB AB	08-1213 06 00
☐	VS	SWECO SYSTEMS AB	08-695 60 00
☐	V	SWECO SYSTEMS AB	08-695 60 00
☐	E	BELKAB AB	08-594 778 96
☐	L	MATS WAHLIN	013-151725
☐	M		

FÖRFRÅGNINGSUNDERLAG

RITNINGEN AVSER
HUS B-D DEL CFD.NR
PLAN VÅNING

GRUNDDETALJER

SKALA 1:10 A1 1:20 A3 Disciplin K

KONSTRUERAD AV/HANDLÄGGARE	RITAD AV	GRANSKAD AV
PE/AH	PE/LB	AH

DATUM 2014-04-17

ARBETSNUMMER 1358

K15.6-01 REV

Inkom till Stockholms stadsbyggnadskontor - 2015-06-01, Dnr 2015-01085
Inkom till Stockholms stadsbyggnadskontor - 2018-09-27, Dnr 2017-05974

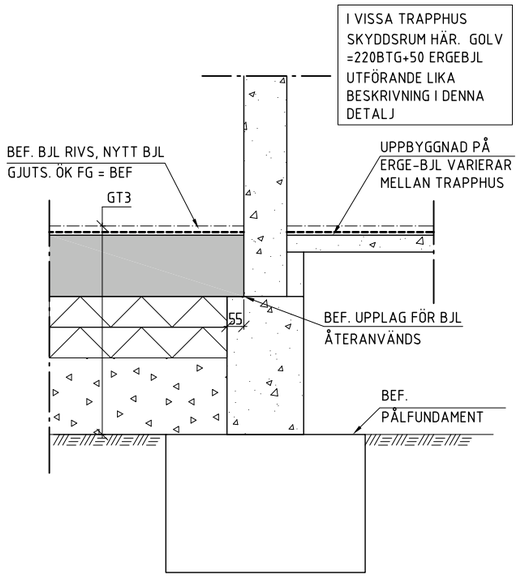

A-A 1:10
NYTT BJL I TRH

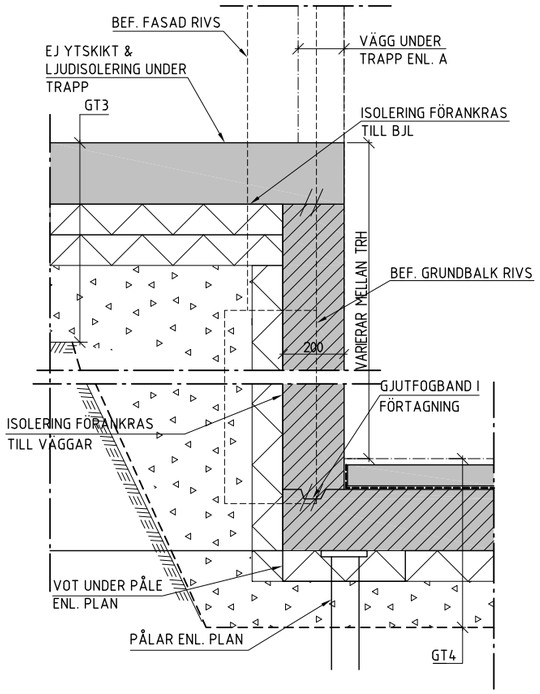

B-B 1:10
NYTT TRH

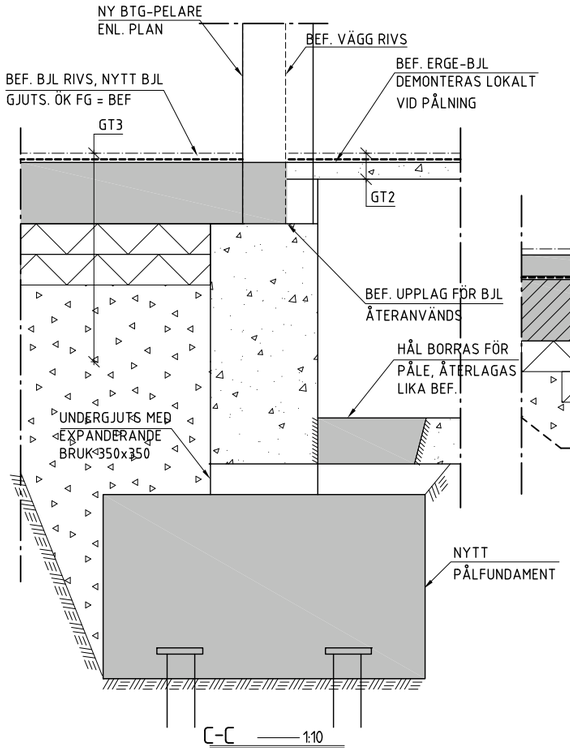

C-C 1:10
NYTT BJL I TRH ANSLUTER MOT BEF. ERGE-BJL

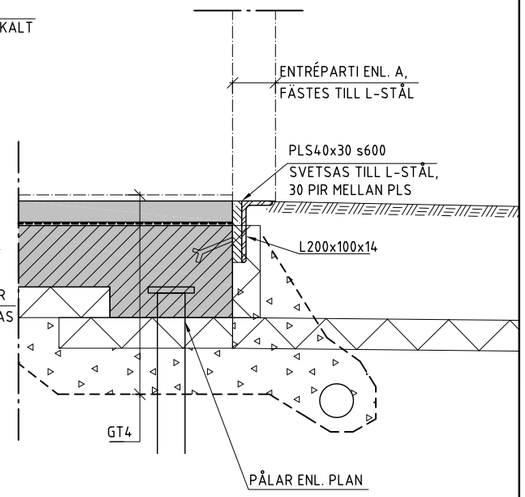

D-D 1:10
NY ENTRÉPLATTA

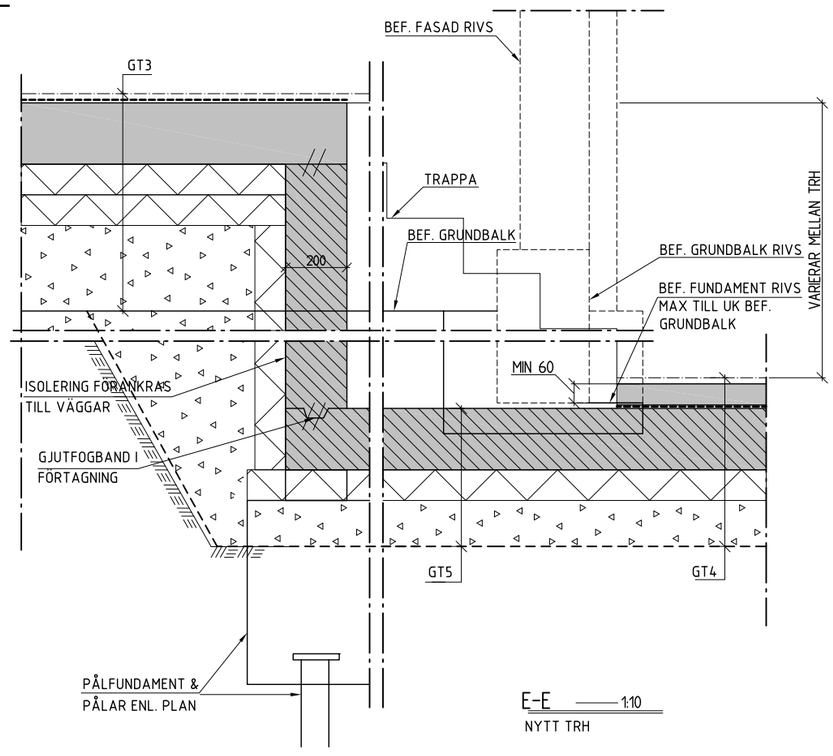

E-E 1:10
NYTT TRH

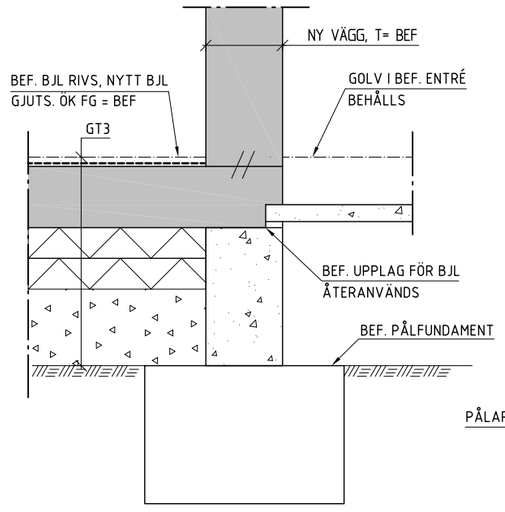

F-F 1:10
NYTT BJL I TRH

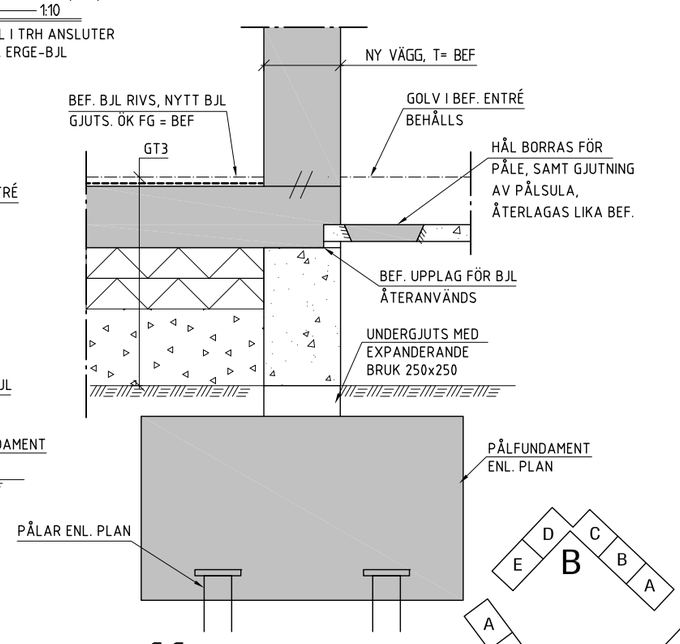

G-G 1:10
NYTT PÅLFUNDAMENT

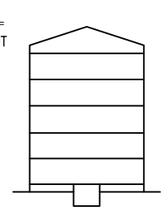

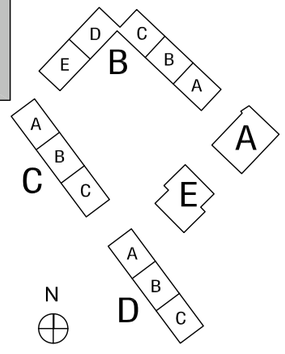

SKALA 1:10
0 0,1 0,2 0,5 1,0
METER

FÖRKLARINGAR

GTX	SE RITNING	K20.6-20

FÖRESKRIFTER

FÖRESKRIFTER		K00.0-00

HÄNVISNINGAR

FÖRESKRIFTER		K00.0-00
TYPDETALJER		K20.6-20

REV	ANT	AVSEENDE	SIGN	DATUM
		-	-	-

FASTIGHET: HEDVIG 22

ADRESS: SPÅNGA STATIONSVÄG

Svenska Bostäder
BOX 95 162 12 VÄLLINGBY TEL. 08/508 370 00

☐	A	ARKITEKTER ENGSTRAND OCH SPEEK AB	08- 545 68 460
☒	K	KÅVER & MELLIN AB AB	08-1213 06 00
☐	VS	SWECO SYSTEMS AB	08-695 60 00
☐	V	SWECO SYSTEMS AB	08-695 60 00
☐	E	BELKAB AB	08-594 778 96
☐	L	MATS WAHLIN	013-151725
☐	M		

FÖRFRÅGNINGSUNDERLAG

RITNINGEN AVSER
HUS B-D DEL CFD.NR
PLAN VÅNING

GRUNDDETALJER - TRAPPHUS

SKALA 1:10 A1 1:20 A3 Disciplin K

KONSTRUERAD AV/HANDLÄGGARE	RITAD AV	GRANSKAD AV
PE/AH	PE/LB	AH

DATUM 2014-04-17

ARBETSNUMMER 1358 | K15.6-02 | REV

Inkom till Stockholms stadsbyggnadskontor - 2015-06-01, Dnr 2015-01085
Inkom till Stockholms stadsbyggnadskontor - 2018-09-27, Dnr 2017-05974

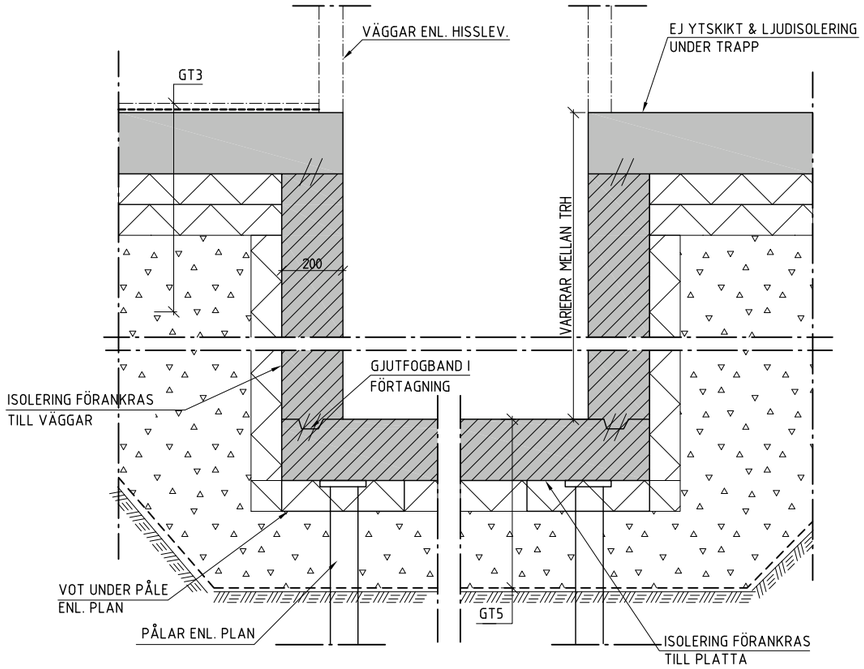

A-A 1:10
HISSGROP

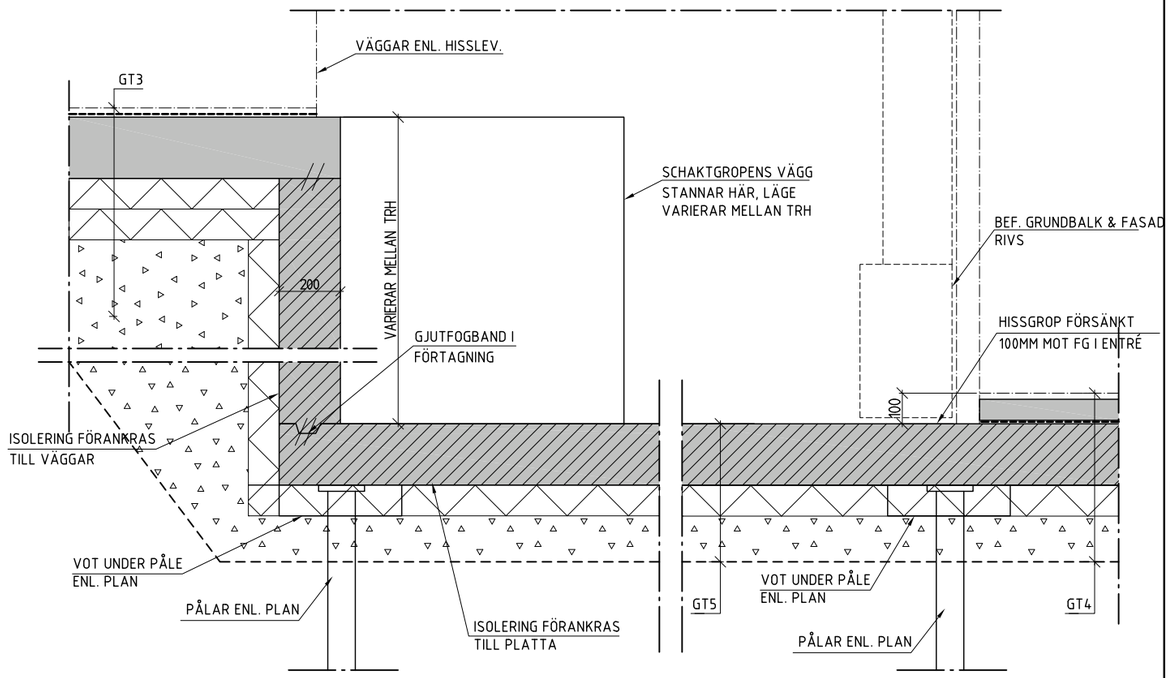

B-B 1:10
HISSGROP

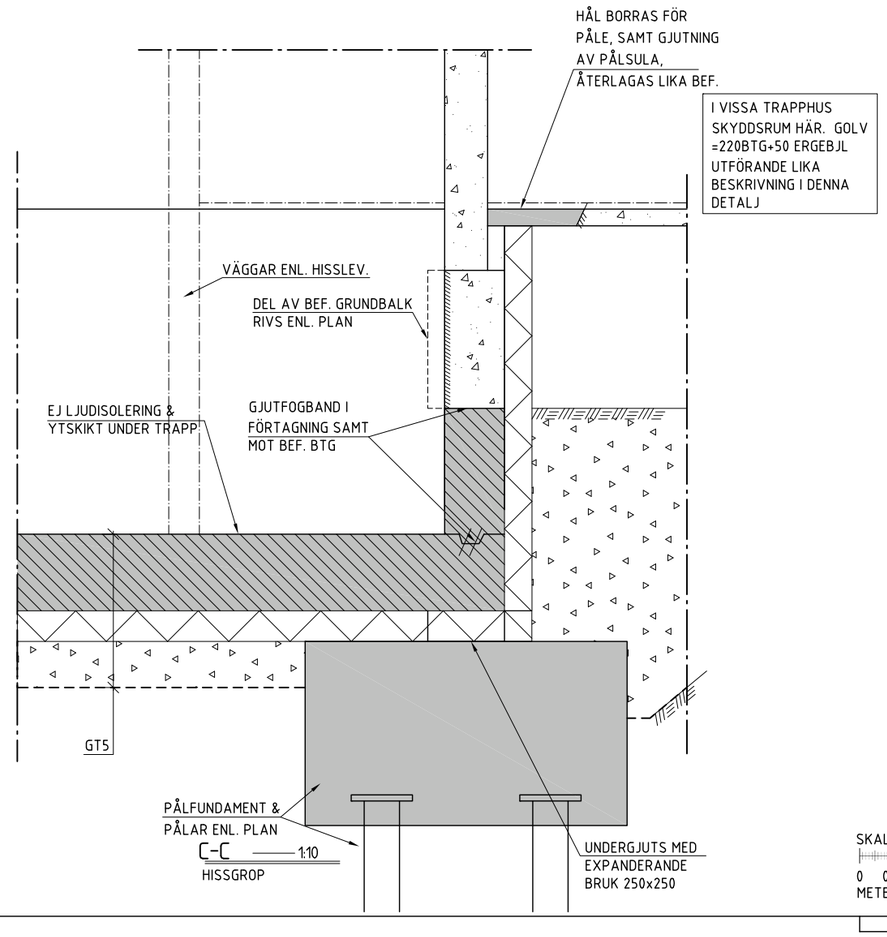

C-C 1:10
HISSGROP

SKALA 1:10
0 0,1 0,2 0,5 1,0
METER

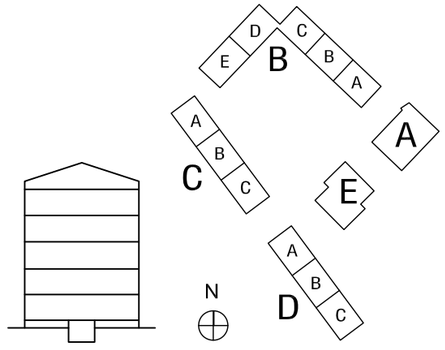

FÖRKLARINGAR

GTX	SE RITNING	K20.6-20

FÖRESKRIFTER

FÖRESKRIFTER	K00.0-00

HÄNVISNINGAR

FÖRESKRIFTER	K00.0-00
TYPDETALJER	K20.6-20

REV	ANT	AVSEENDE	SIGN	DATUM
		-	-	-

FASTIGHET
HEDVIG 22

ADRESS
SPÅNGA STATIONSVÄG

Svenska Bostäder
BOX 95 162 12 VÄLLINGBY TEL. 08/508 370 00

☐	A	ARKITEKTER ENGSTRAND OCH SPEEK AB	08- 545 68 460
☒	K	KÅVER & MELLIN AB AB	08-1213 06 00
☐	VS	SWECO SYSTEMS AB	08-695 60 00
☐	V	SWECO SYSTEMS AB	08-695 60 00
☐	E	BELKAB AB	08-594 778 96
☐	L	MATS WAHLIN	013-151725
☐	M		

FÖRFRÅGNINGSUNDERLAG

RITNINGEN AVSER
HUS B-D DEL CFD.NR
PLAN VÅNING

GRUNDDETALJER - HISSGROP

SKALA 1:10 A1 1:20 A3 Disciplin K

KONSTRUERAD AV/HANDLÄGGARE	RITAD AV	GRANSKAD AV
PE/AH	PE/LB	AH

DATUM
2014-04-17

ARBETSNUMMER
1358

K15.6-03

REV

Inkom till Stockholms stadsbyggnadskontor - 2015-06-01, Dnr 2015-01085
Inkom till Stockholms stadsbyggnadskontor - 2018-09-27, Dnr 2017-05974

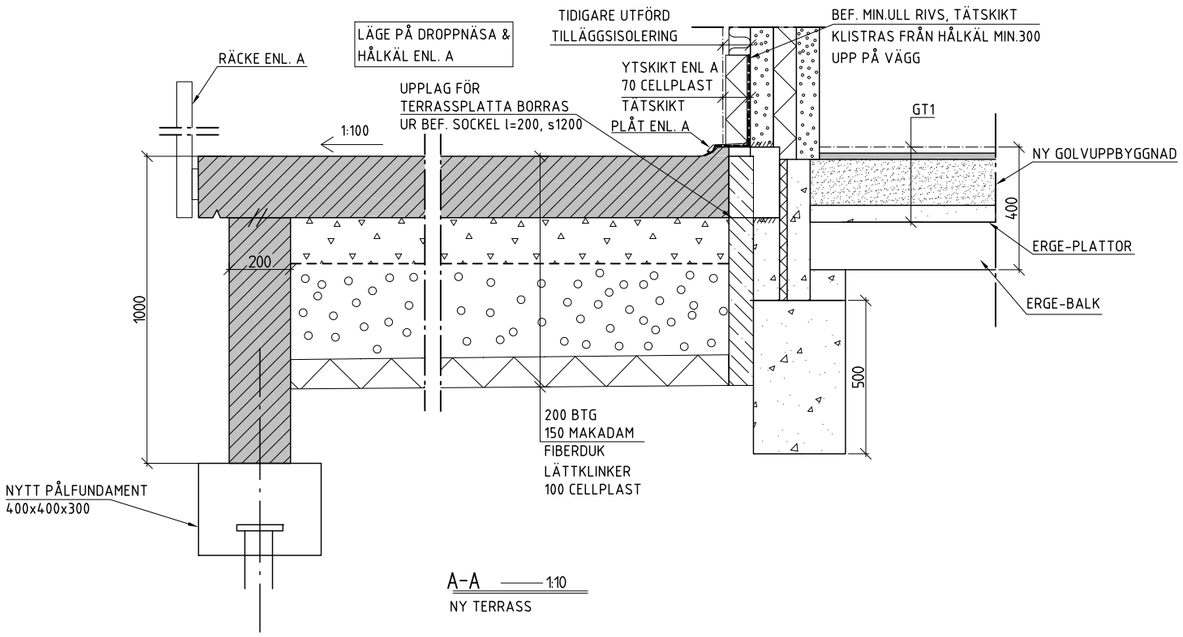

A-A 1:10
NY TERRASS

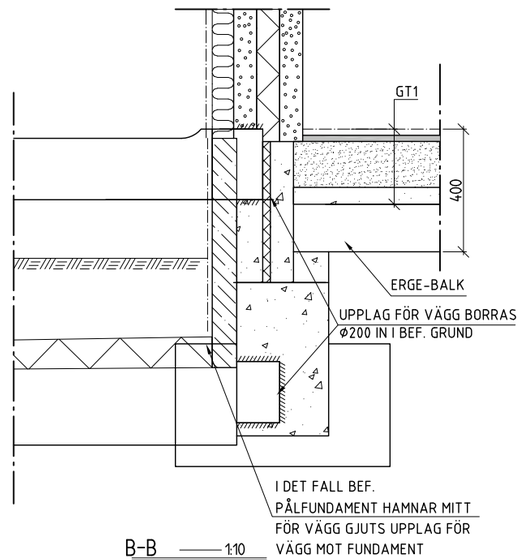

B-B 1:10
NY TERRASS, VÄGG ANSLUTER
MOT BEF. GRUNDLÄGGNING

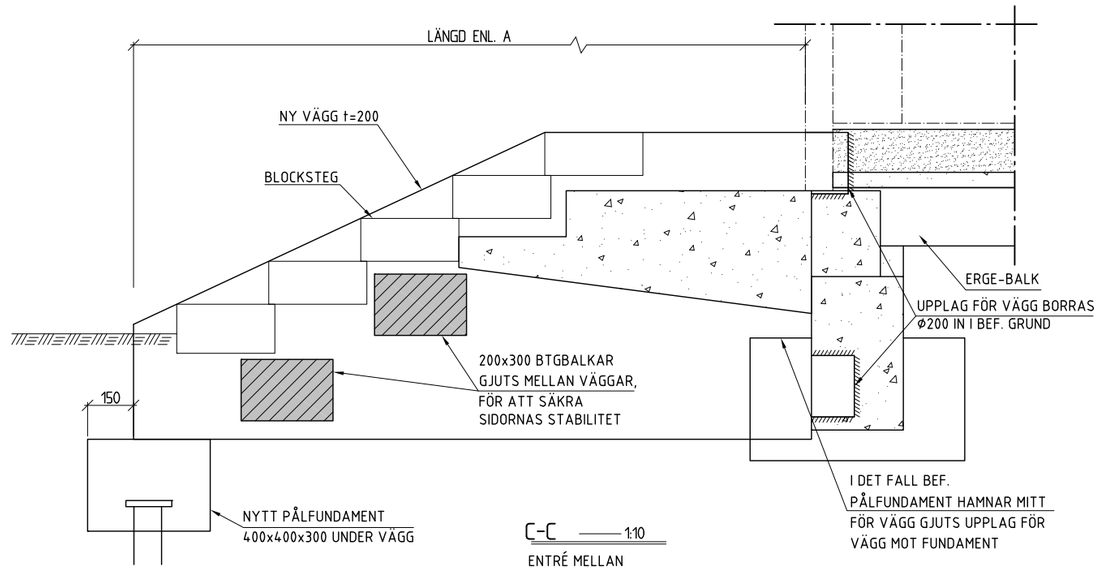

C-C 1:10
ENTRÉ MELLAN
TERRASSER

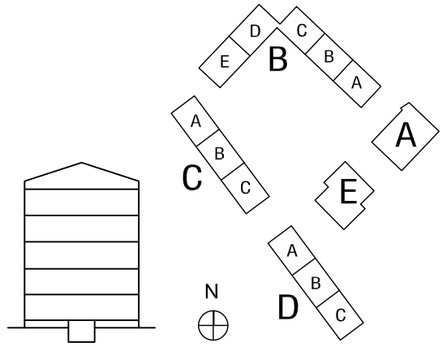

SKALA 1:10
0 0,1 0,2 0,5 1,0
METER

FÖRKLARINGAR

GTX	SE RITNING	K20.6-20

FÖRESKRIFTER

FÖRESKRIFTER		K00.0-00

HÄNVISNINGAR

FÖRESKRIFTER	K00.0-00
TYPDETALJER	K20.6-20

REV	ANT	AVSEENDE	SIGN	DATUM
		-	-	-

FASTIGHET
HEDVIG 22

ADRESS SPÅNGA STATIONSVÄG

Svenska Bostäder
BOX 95 162 12 VÄLLINGBY TEL. 08/508 370 00

☐	A	ARKITEKTER ENGSTRAND OCH SPEEK AB	08- 545 68 460
☒	K	KÅVER & MELLIN AB AB	08-1213 06 00
☐	VS	SWECO SYSTEMS AB	08-695 60 00
☐	V	SWECO SYSTEMS AB	08-695 60 00
☐	E	BELKAB AB	08-594 778 96
☐	L	MATS WAHLIN	013-151725
☐	M		

FÖRFRÅGNINGSUNDERLAG

RITNINGEN AVSER
HUS B-D DEL CFD.NR
PLAN VÅNING

GRUNDDETALJER - TERRASSER

SKALA 1:10 A1 1:20 A3 Disciplin K

KONSTRUERAD AV/HANDLÄGGARE	RITAD AV	GRANSKAD AV
PE/AH	PE/LB	AH

DATUM 2014-04-17

ARBETSNUMMER 1358

K15.6-04 REV

Inkom till Stockholms stadsbyggnadskontor - 2015-06-01, Dnr 2017-01085
Inkom till Stockholms stadsbyggnadskontor - 2018-09-27, Dnr 2017-05974

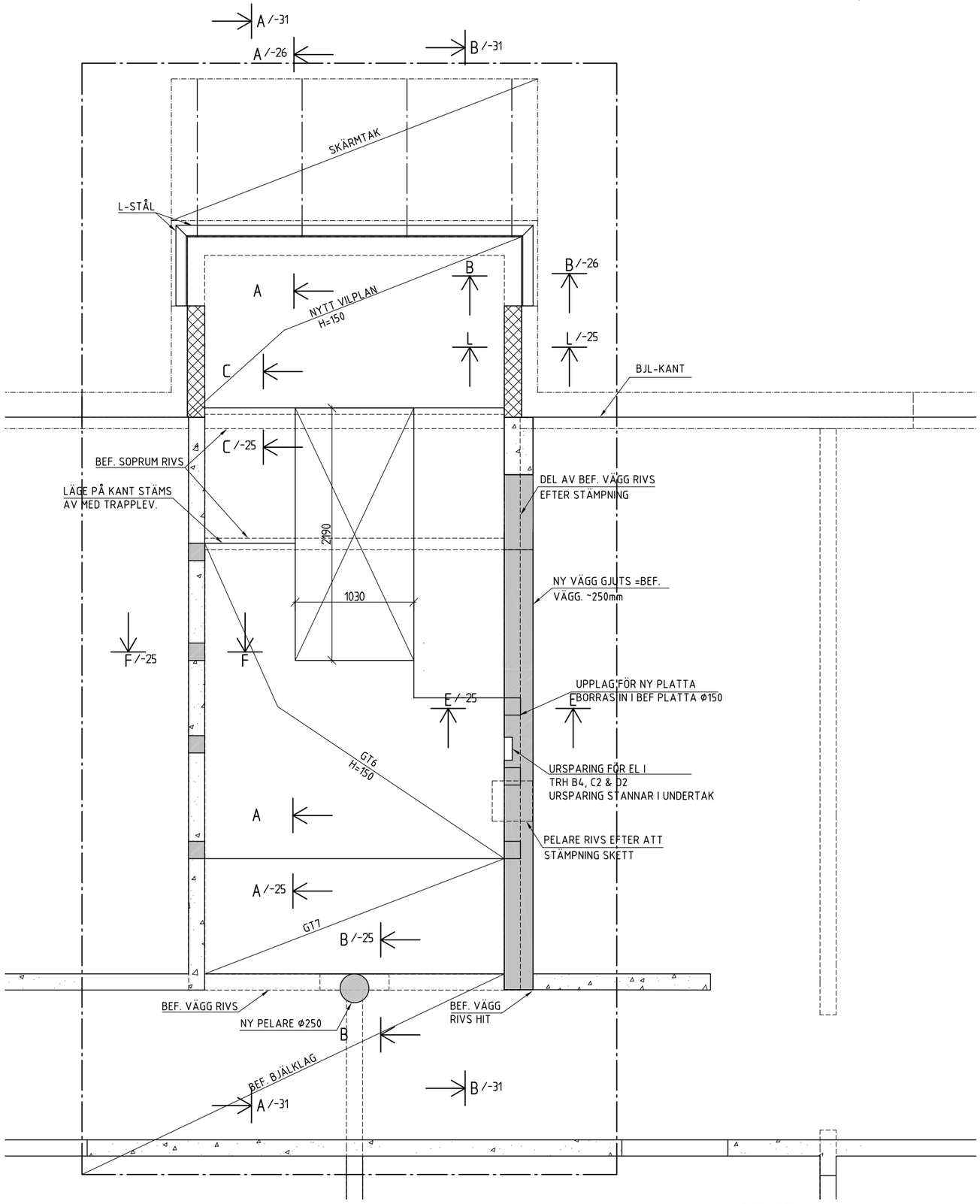

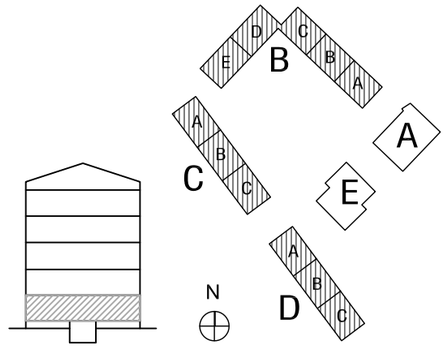

FÖRKLARINGAR

GTX	SE RITNING	K20.6-20
/-25	SE RITNING	K20.6-25
/-26	SE RITNING	K20.6-26
/-31	SE RITNING	K20.2-31

STÄMPNING FÖR RIVNING AV PELARE FÅR ENDAST SKE RAKT ÖVER GRUNDBALK

FÖRESKRIFTER

FÖRESKRIFTER	K00.0-00

HÄNVISNINGAR

FÖRESKRIFTER	K00.0-00
SEKTION	K20.2-31
TYPDETALJER	K20.6-20
DETALJER	K20.6-25
DETALJER	K20.6-26

REV	ANT	AVSEENDE	SIGN	DATUM
		-	-	-

FASTIGHET
HEDVIG 22

ADRESS SPÅNGA STATIONSVÄG

Svenska Bostäder
BOX 95 162 12 VÄLLINGBY TEL. 08/508 370 00

☐	A	ARKITEKTER ENGSTRAND OCH SPEEK AB	08- 545 68 460
☒	K	KÅVER & MELLIN AB AB	08-1213 06 00
☐	VS	SWECO SYSTEMS AB	08-695 60 00
☐	V	SWECO SYSTEMS AB	08-695 60 00
☐	E	BELKAB AB	08-594 778 96
☐	L	MATS WAHLIN	013-151725
☐	M		

FÖRFRÅGNINGSUNDERLAG

RITNINGEN AVSER
HUS B-D DEL CFD.NR
PLAN VÅNING

BOTTENPLAN - TRAPPHUS

SKALA 1:20 A1 1:40 A3 Disciplin K

KONSTRUERAD AV/HANDLÄGGARE	RITAD AV	GRANSKAD AV
PE/AH	PE/LB	AH

DATUM
2014-04-17

ARBETSNUMMER
1358

K20.1-01

REV

Inkom till Stockholms stadsbyggnadskontor - 2015-06-21, Dnr 2015-01085
Inkom till Stockholms stadsbyggnadskontor - 2018-09-27, Dnr 2017-05974

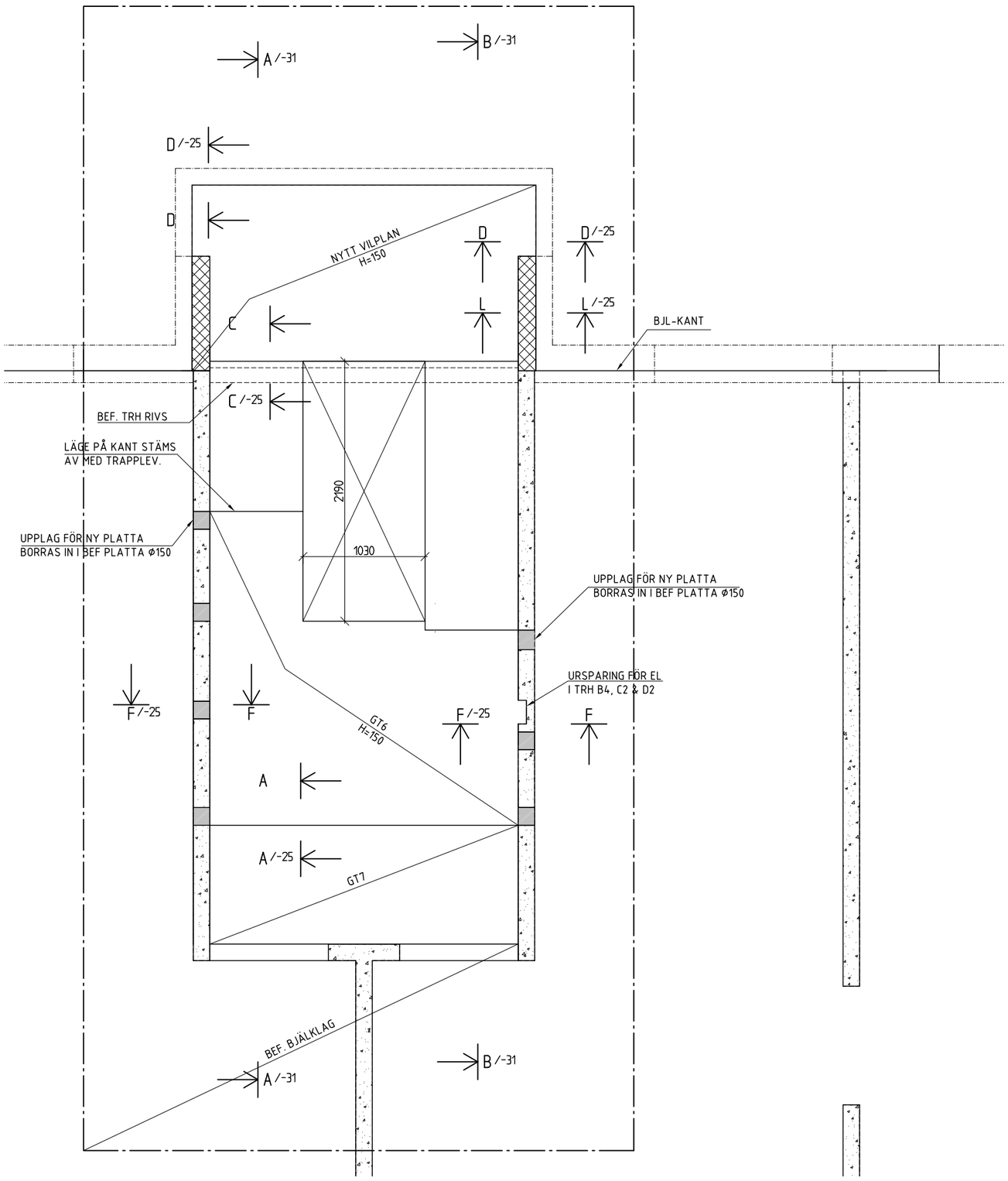

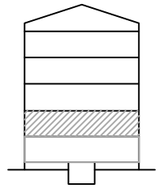

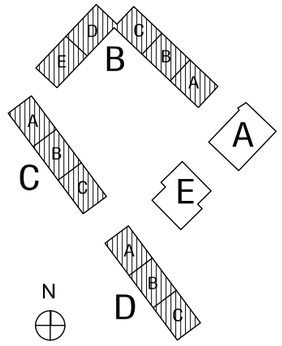

FÖRKLARINGAR

GTX	SE RITNING	K20.6-20
/-25	SE RITNING	K20.6-25
/-31	SE RITNING	K20.2-31

FÖRESKRIFTER

FÖRESKRIFTER	K00.0-00

HÄNVISNINGAR

FÖRESKRIFTER	K00.0-00
SEKTION	K20.2-31
TYPDETALJER	K20.6-20
DETALJER	K20.6-25

REV	ANT	AVSEENDE	SIGN	DATUM
		-	-	-

FASTIGHET
HEDVIG 22

ADRESS SPÅNGA STATIONSVÄG

Svenska Bostäder
BOX 95 162 12 VÄLLINGBY TEL. 08/508 370 00

☐	A	ARKITEKTER ENGSTRAND OCH SPEEK AB	08- 545 68 460
☒	K	KÅVER & MELLIN AB AB	08-1213 06 00
☐	VS	SWECO SYSTEMS AB	08-695 60 00
☐	V	SWECO SYSTEMS AB	08-695 60 00
☐	E	BELKAB AB	08-594 778 96
☐	L	MATS WAHLIN	013-151725
☐	M		

FÖRFRÅGNINGSUNDERLAG

RITNINGEN AVSER
HUS B-D DEL CFD.NR
PLAN VÅNING

PLAN 1- TRAPPHUS

SKALA 1:20 A1 1:40 A3 Disciplin K

KONSTRUERAD AV/HANDLÄGGARE	RITAD AV	GRANSKAD AV
PE/AH	PE/LB	AH

DATUM 2014-04-17

ARBETSNUMMER 1358

K20.1-02 REV

Inkom till Stockholms stadsbyggnadskontor - 2015-06-21, Dnr 2015-01085
Inkom till Stockholms stadsbyggnadskontor - 2018-09-27, Dnr 2017-05974

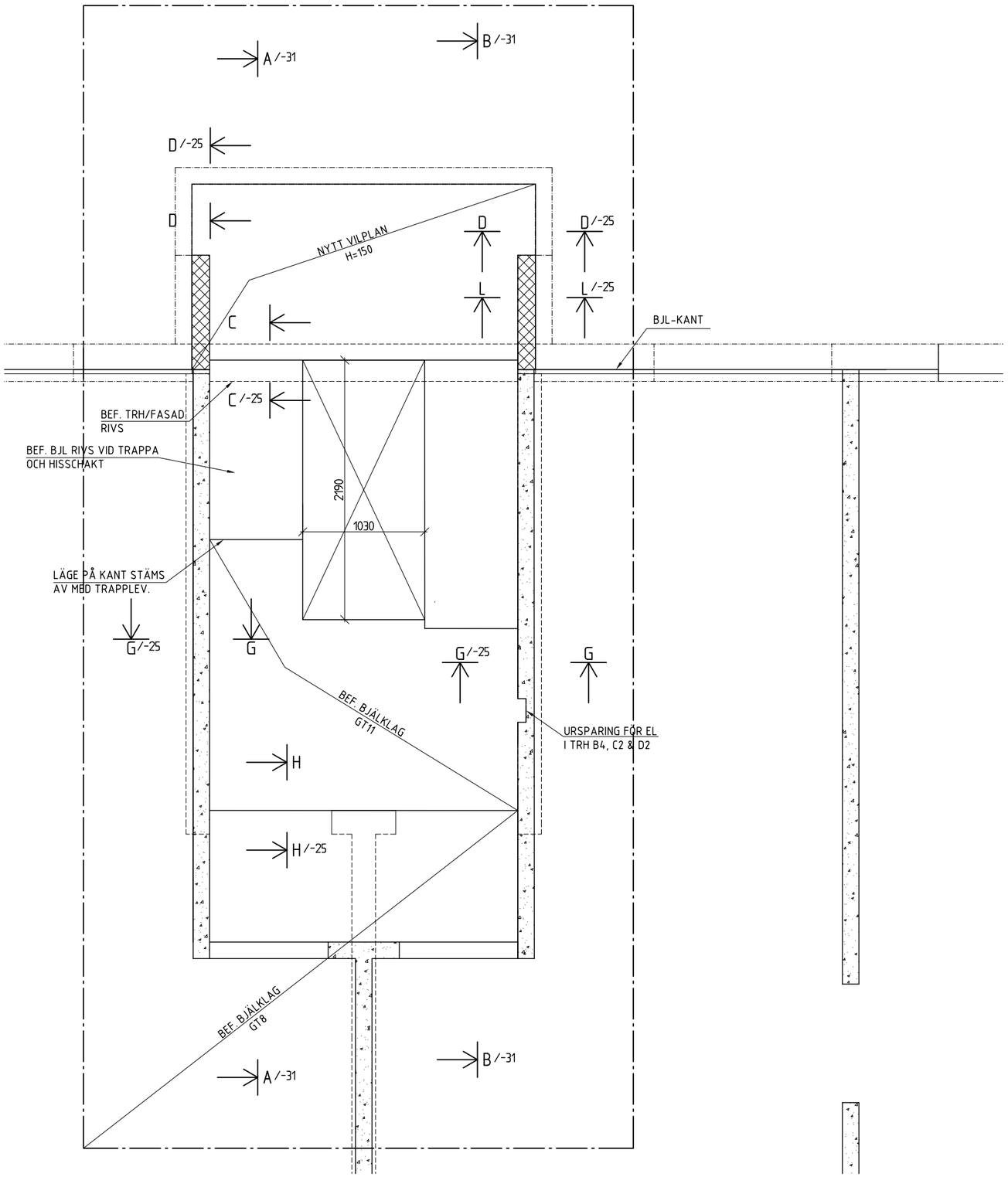

SKALA 1:20

0 0,1 0,5 1 1,5 2

METER

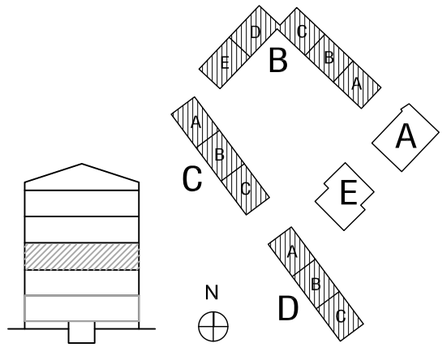

FÖRKLARINGAR

GTX	SE RITNING	K20.6-20
/-25	SE RITNING	K20.6-25
/-31	SE RITNING	K20.2-31

FÖRESKRIFTER

FÖRESKRIFTER	K00.0-00

HÄNVISNINGAR

FÖRESKRIFTER	K00.0-00
SEKTION	K20.2-31
TYPDETALJER	K20.6-20
DETALJER	K20.6-25

REV	ANT	AVSEENDE	SIGN	DATUM
		-	-	-

FASTIGHET
HEDVIG 22

ADRESS SPÅNGA STATIONSVÄG

Svenska Bostäder
BOX 95 162 12 VÄLLINGBY TEL. 08/508 370 00

☐	A	ARKITEKTER ENGSTRAND OCH SPEEK AB	08- 545 68 460
☒	K	KÅVER & MELLIN AB AB	08-1213 06 00
☐	VS	SWECO SYSTEMS AB	08-695 60 00
☐	V	SWECO SYSTEMS AB	08-695 60 00
☐	E	BELKAB AB	08-594 778 96
☐	L	MATS WAHLIN	013-151725
☐	M		

FÖRFRÅGNINGSUNDERLAG

RITNINGEN AVSER
HUS B-D DEL CFD.NR
PLAN VÅNING

PLAN 2- TRAPPHUS

SKALA 1:20 A1 1:40 A3 Disciplin K

KONSTRUERAD AV/HANDLÄGGARE	RITAD AV	GRANSKAD AV
PE/AH	PE/LB	AH

DATUM 2014-04-17

ARBETSNUMMER 1358

K20.1-03

REV

Inkom till Stockholms stadsbyggnadskontor - 2015-06-01, Dnr 2015-01085
Inkom till Stockholms stadsbyggnadskontor - 2018-09-27, Dnr 2017-03974

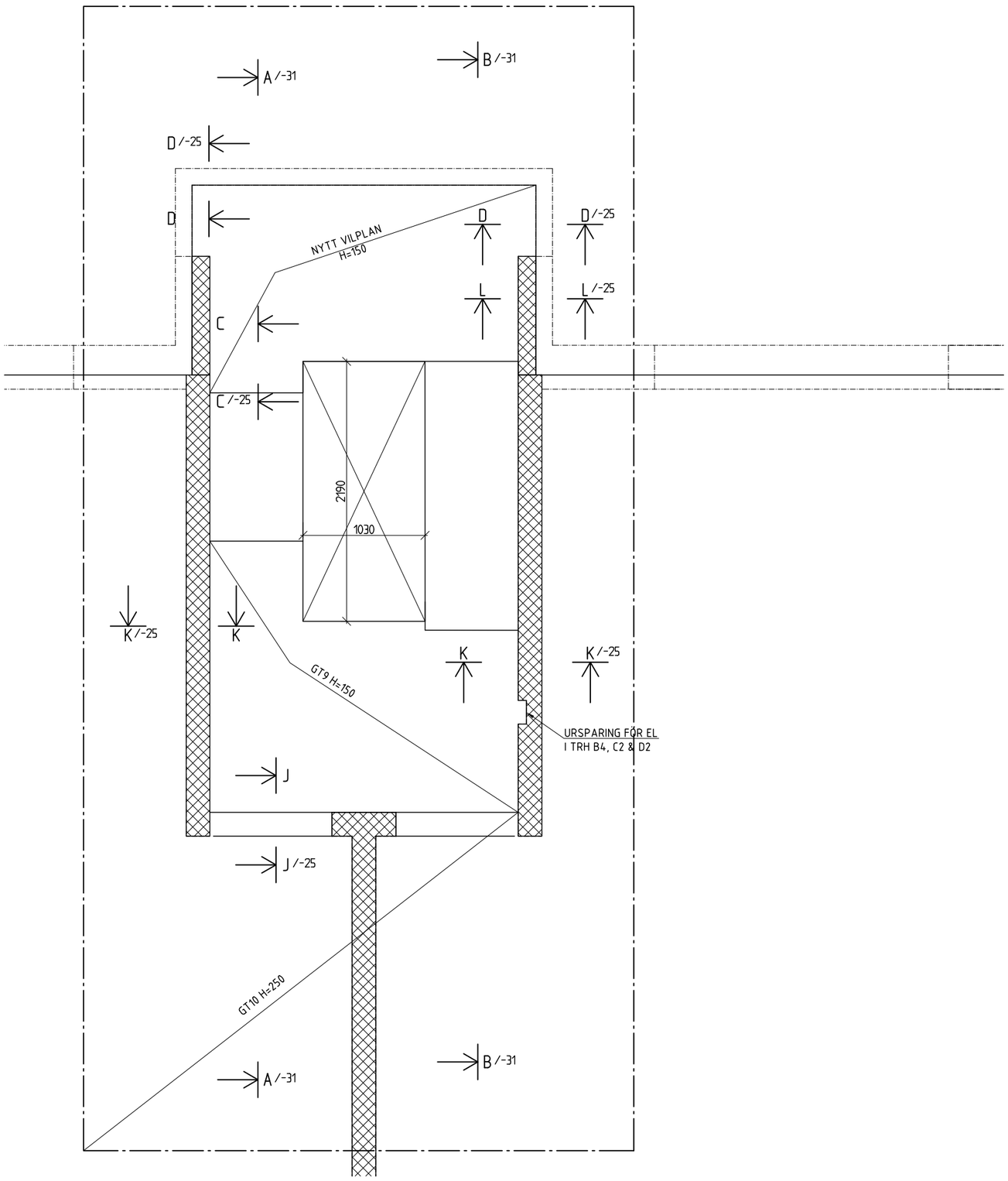

SKALA 1:20

0 0,1 0,5 1 1,5 2

METER

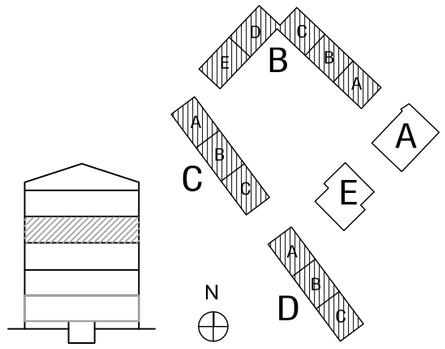

FÖRKLARINGAR

GTX	SE RITNING	K20.6-20
/-25	SE RITNING	K20.6-25
/-31	SE RITNING	K20.2-31

FÖRESKRIFTER

FÖRESKRIFTER	K00.0-00

HÄNVISNINGAR

FÖRESKRIFTER	K00.0-00
SEKTION	K20.2-31
TYPDETALJER	K20.6-20
DETALJER	K20.6-25

REV	ANT	AVSEENDE	SIGN	DATUM
		-	-	-

FASTIGHET
HEDVIG 22

ADRESS SPÅNGA STATIONSVÄG

Svenska Bostäder
BOX 95 162 12 VÄLLINGBY TEL. 08/508 370 00

☐	A	ARKITEKTER ENGSTRAND OCH SPEEK AB	08- 545 68 460
☒	K	KÅVER & MELLIN AB AB	08-1213 06 00
☐	VS	SWECO SYSTEMS AB	08-695 60 00
☐	V	SWECO SYSTEMS AB	08-695 60 00
☐	E	BELKAB AB	08-594 778 96
☐	L	MATS WAHLIN	013-151725
☐	M		

FÖRFRÅGNINGSUNDERLAG

RITNINGEN AVSER
HUS B-D DEL CFD.NR
PLAN VÅNING

PLAN 3- TRAPPHUS

SKALA 1:20 A1 1:40 A3 Disciplin K

KONSTRUERAD AV/HANDLÄGGARE	RITAD AV	GRANSKAD AV
PE/AH	PE/LB	AH

DATUM 2014-04-17

ARBETSNUMMER 1358 | K20.1-04 | REV

Inkom till Stockholms stadsbyggnadskontor - 2015-06-01, Dnr 2017-05974
Inkom till Stockholms stadsbyggnadskontor - 2015-09-27

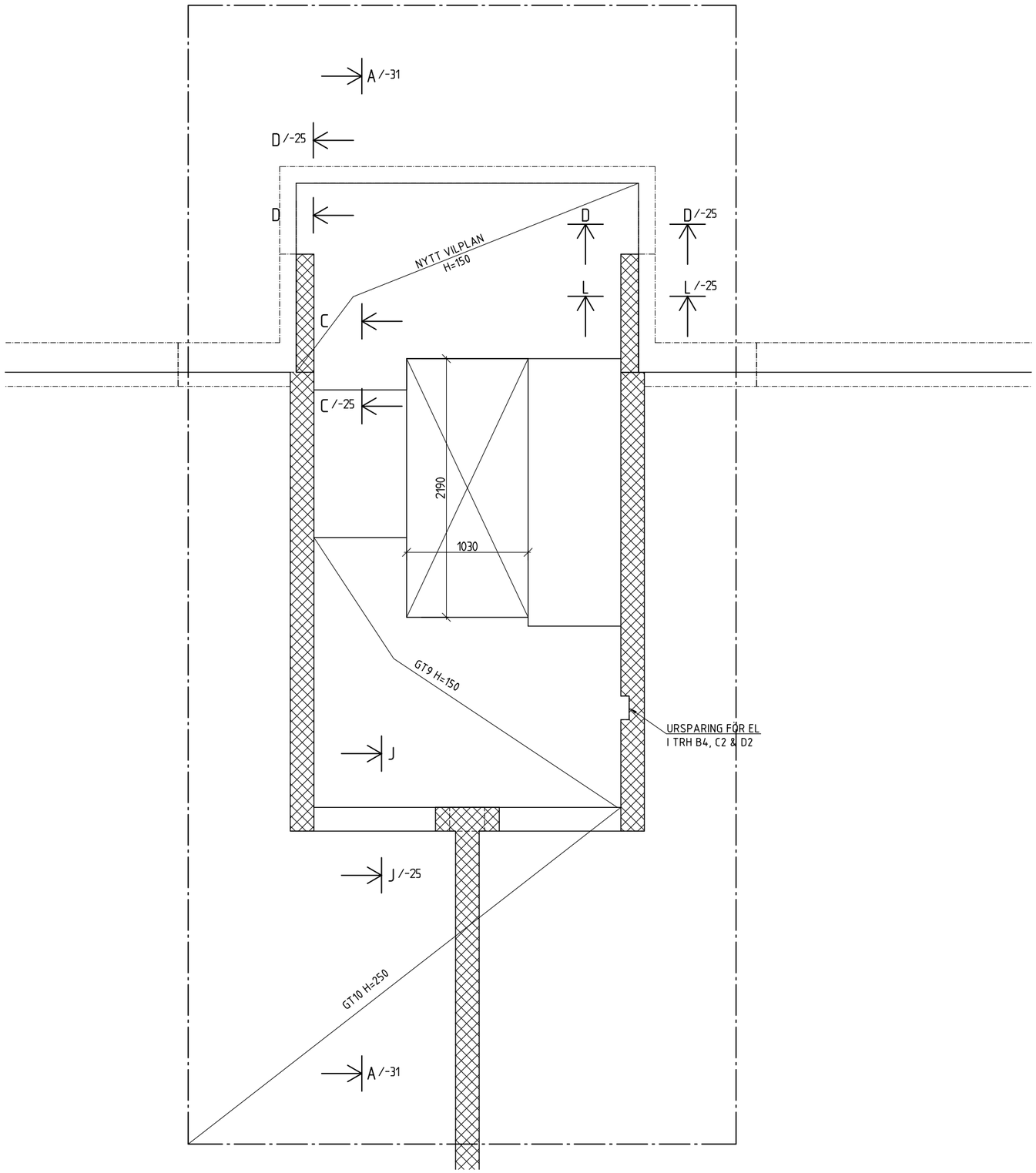

SKALA 1:20

0 0,1 0,5 1 1,5 2
METER

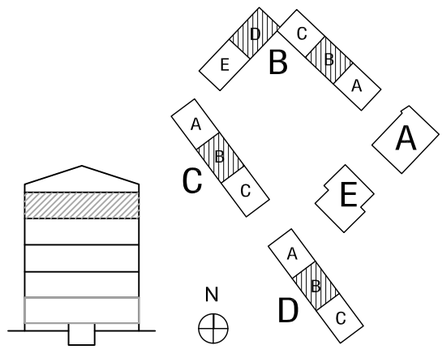

FÖRKLARINGAR

GTX	SE RITNING	K20.6-20
/-25	SE RITNING	K20.6-25
/-31	SE RITNING	K20.2-31

FÖRESKRIFTER

FÖRESKRIFTER	K00.0-00

HÄNVISNINGAR

FÖRESKRIFTER	K00.0-00
SEKTION	K20.2-31
TYPDETALJER	K20.6-20
DETALJER	K20.6-25

REV	ANT	AVSEENDE	SIGN	DATUM
		-	-	-

FASTIGHET
HEDVIG 22

ADRESS
SPÅNGA STATIONSVÄG

Svenska Bostäder
BOX 95 162 12 VÄLLINGBY TEL. 08/508 370 00

☐	A	ARKITEKTER ENGSTRAND OCH SPEEK AB	08- 545 68 460
☒	K	KÅVER & MELLIN AB AB	08-1213 06 00
☐	VS	SWECO SYSTEMS AB	08-695 60 00
☐	V	SWECO SYSTEMS AB	08-695 60 00
☐	E	BELKAB AB	08-594 778 96
☐	L	MATS WAHLIN	013-151725
☐	M		

FÖRFRÅGNINGSUNDERLAG

RITNINGEN AVSER
HUS B-D DEL CFD.NR
PLAN VÅNING

PLAN 4- TRAPPHUS MED UPPGÅNG TILL VIND

SKALA 1:20 A1 1:40 A3 Disciplin K

KONSTRUERAD AV/HANDLÄGGARE	RITAD AV	GRANSKAD AV
PE/AH	PE/LB	AH

DATUM
2014-04-17

ARBETSNUMMER
1358

K20.1-051

REV

Inkom till Stockholms stadsbyggnadskontor - 2015-06-01, Dnr 2015-01085
Inkom till Stockholms stadsbyggnadskontor - 2018-09-27, Dnr 2017-05974

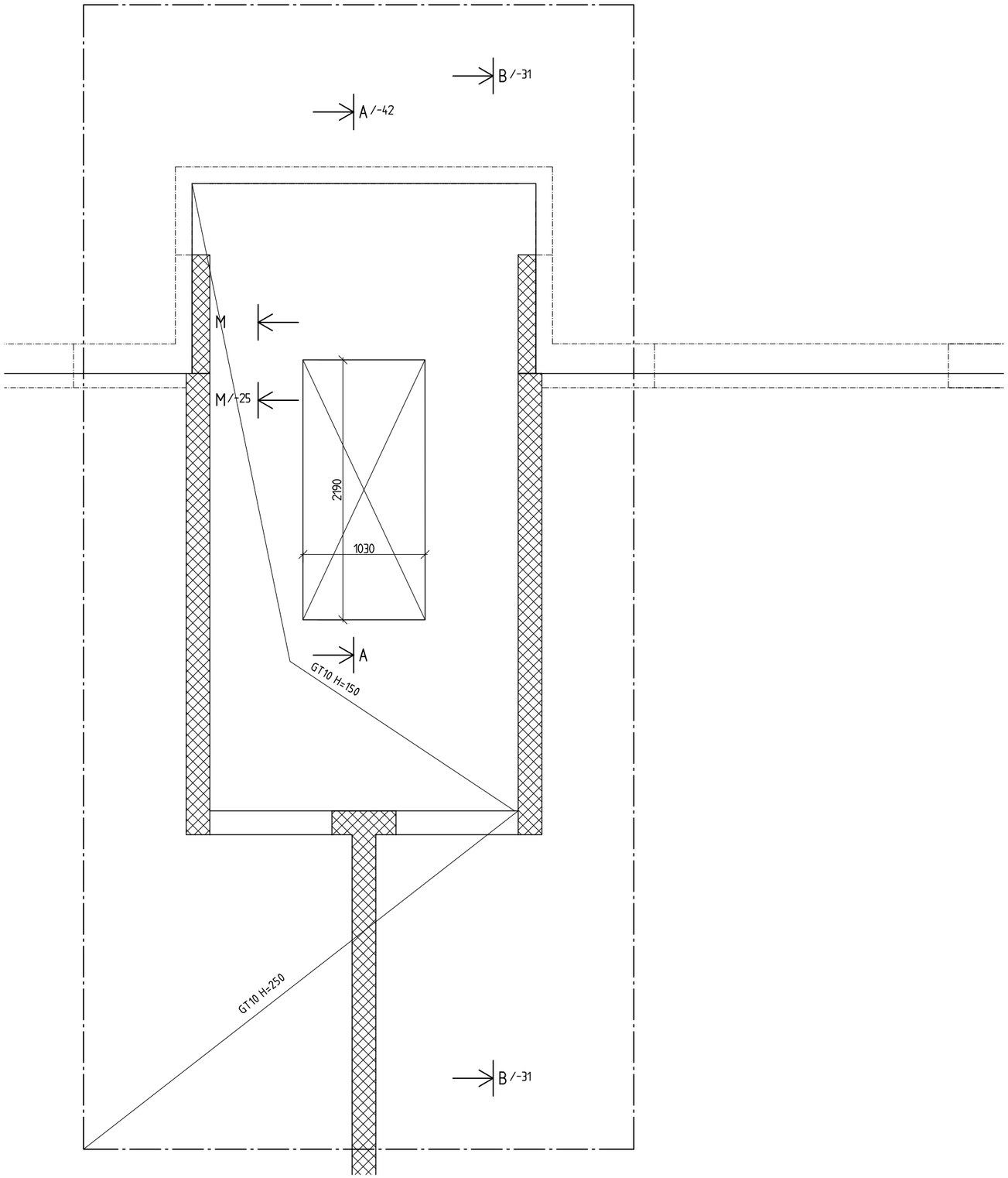

SKALA 1:20

0 0,1 0,5 1 1,5 2

METER

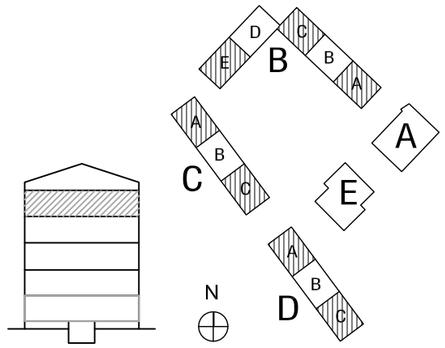

FÖRKLARINGAR

GTX	SE RITNING	K20.6-20
/-25	SE RITNING	K20.6-25
/-31	SE RITNING	K20.2-31
/-41	SE RITNING	K41.6-42

FÖRESKRIFTER

FÖRESKRIFTER	K00.0-00

HÄNVISNINGAR

FÖRESKRIFTER	K00.0-00
SEKTION	K20.2-31
TYPDETALJER	K20.6-20
DETALJER	K20.6-25
TAKDETALJER	K41.6-42

REV	ANT	AVSEENDE	SIGN	DATUM
		-	-	-

FASTIGHET
HEDVIG 22

ADRESS SPÅNGA STATIONSVÄG

Svenska Bostäder
BOX 95 162 12 VÄLLINGBY TEL. 08/508 370 00

☐	A	ARKITEKTER ENGSTRAND OCH SPEEK AB	08- 545 68 460
☒	K	KÅVER & MELLIN AB AB	08-1213 06 00
☐	VS	SWECO SYSTEMS AB	08-695 60 00
☐	V	SWECO SYSTEMS AB	08-695 60 00
☐	E	BELKAB AB	08-594 778 96
☐	L	MATS WAHLIN	013-151725
☐	M		

FÖRFRÅGNINGSUNDERLAG

RITNINGEN AVSER
HUS B-D DEL CFD.NR
PLAN VÅNING

PLAN 4- TRAPPHUS EJ UPPGÅNG TILL VIND

SKALA 1:20 A1 1:40 A3 Disciplin K

KONSTRUERAD AV/HANDLÄGGARE	RITAD AV	GRANSKAD AV
PE/AH	PE/LB	AH

DATUM 2014-04-17

ARBETSNUMMER 1358

K20.1-052

REV

Inkom till Stockholms stadsbyggnadskontor - 2015-06-01, Dnr 2015-01085
Inkom till Stockholms stadsbyggnadskontor - 2018-09-27, Dnr 2017-05974

OBS!
NORMAL AVSTÅND MELLAN BALKAR s800
AVSTÅND FÅR EJ ÖVERSTIGA s1100

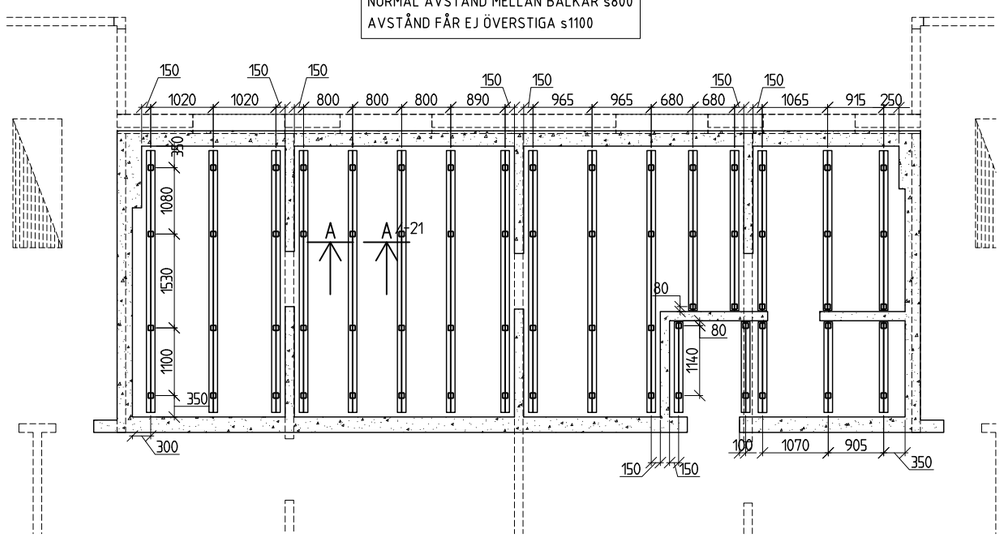

SKALA 1:50
0 1 2 5
METER

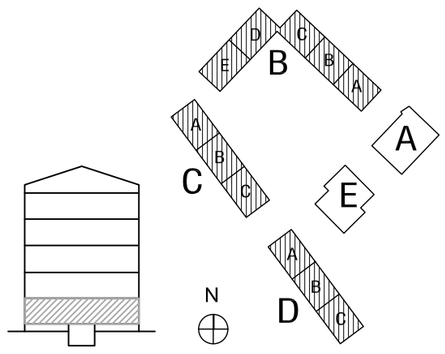

FÖRKLARINGAR

BALKAR HEB140
PELARE VKR 90x90x6.3

/-21 SE RITNING K20.6-21

FÖRESKRIFTER

FÖRESKRIFTER K00.0-00

HÄNVISNINGAR

FÖRESKRIFTER K00.0-00
DETALJER SKYDDSRUM K20.6-21

REV	ANT	AVSEENDE	SIGN	DATUM
		-	-	-

FASTIGHET
HEDVIG 22

ADRESS SPÅNGA STATIONSVÄG

Svenska Bostäder
BOX 95 162 12 VÄLLINGBY TEL. 08/508 370 00

☐	A	ARKITEKTER ENGSTRAND OCH SPEEK AB	08- 545 68 460
☒	K	KÅVER & MELLIN AB AB	08-1213 06 00
☐	VS	SWECO SYSTEMS AB	08-695 60 00
☐	V	SWECO SYSTEMS AB	08-695 60 00
☐	E	BELKAB AB	08-594 778 96
☐	L	MATS WAHLIN	013-151725
☐	M		

FÖRFRÅGNINGSUNDERLAG

RITNINGEN AVSER
HUS B-D DEL CFD.NR
PLAN VÅNING

BOTTENPLAN - SKYDDSRUM

SKALA 1:50 A1 1:100 A3 Disciplin K

KONSTRUERAD AV/HANDLÄGGARE	RITAD AV	GRANSKAD AV
PE/AH	PE/LB	AH

DATUM 2014-04-17

ARBETSNUMMER 1358 | K20.1-11 | REV

Inkom till Stockholms stadsbyggnadskontor - 2015-06-01, Dnr 2015-01085
Inkom till Stockholms stadsbyggnadskontor - 2018-09-27, Dnr 2017-05974

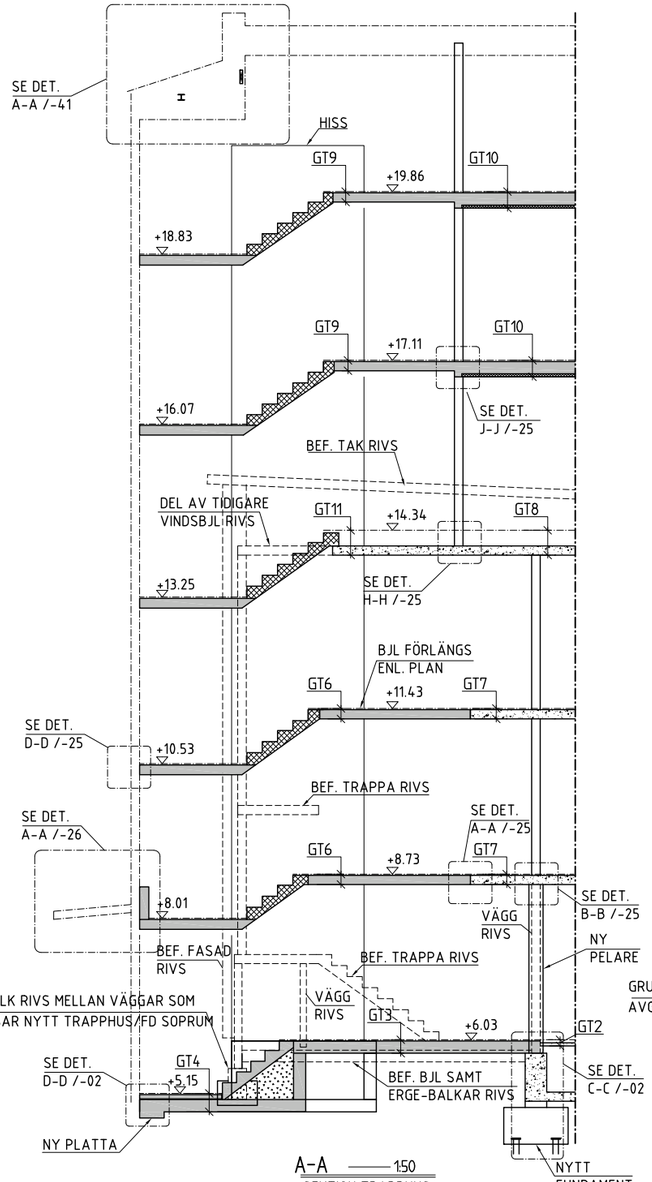

A-A 1:50
SEKTION TRAPPHUS
MED UPPGÅNG TILL VIND

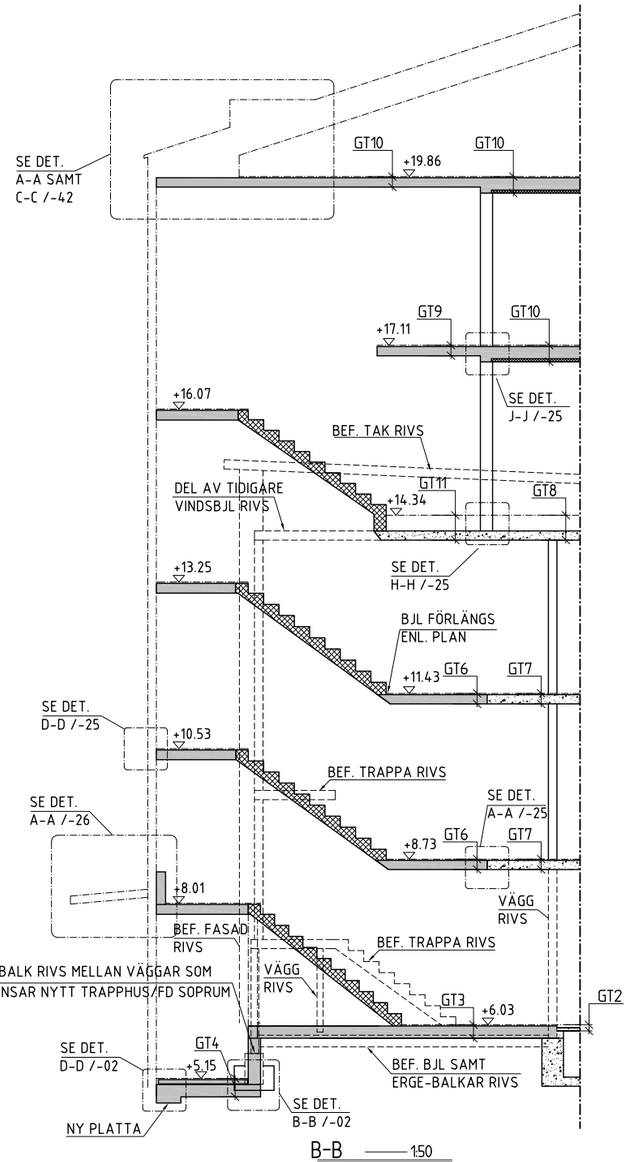

B-B 1:50
SEKTION TRAPPHUS
UTAN UPPGÅNG TILL VIND

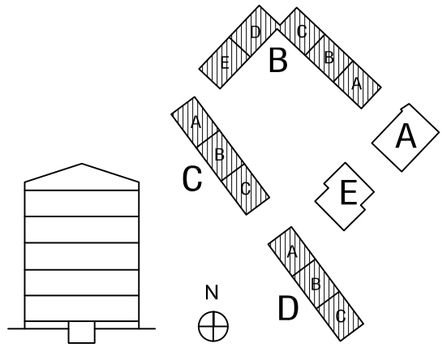

SKALA 1:50
0 1 2 5
METER

FÖRKLARINGAR

GTX	SE RITNING	K20.6-20
/-02	SE RITNING	K15.6-02
/-25	SE RITNING	K20.6-25
/-26	SE RITNING	K20.6-26
/-41	SE RITNING	K41.6-41
/-42	SE RITNING	K41.6-42

FÖRESKRIFTER

FÖRESKRIFTER	K00.0-00

HÄNVISNINGAR

FÖRESKRIFTER	K00.0-00
GRUNDDETALJER TRAPPHUS	K15.6-02
TYPDETALJER	K20.6-20
DETALJER TRAPPHUS	K20.6-25
DETALJER TRAPPHUS ENTRÉ	K20.6-26
TAKDETALJER TRAPPHUS	K41.6-41
TAKDETALJER TRAPPHUS	K41.6-42

REV	ANT	AVSEENDE	SIGN	DATUM
	-		-	-

FASTIGHET
HEDVIG 22

ADRESS SPÅNGA STATIONSVÄG

Svenska Bostäder
BOX 95 162 12 VÄLLINGBY TEL. 08/508 370 00

☐	A	ARKITEKTER ENGSTRAND OCH SPEEK AB	08- 545 68 460
☒	K	KÅVER & MELLIN AB AB	08-1213 06 00
☐	VS	SWECO SYSTEMS AB	08-695 60 00
☐	V	SWECO SYSTEMS AB	08-695 60 00
☐	E	BELKAB AB	08-594 778 96
☐	L	MATS WAHLIN	013-151725
☐	M		

FÖRFRÅGNINGSUNDERLAG

RITNINGEN AVSER
HUS B-D DEL CFD.NR
PLAN VÅNING

SEKTION - TRAPPHUS

SKALA 1:50 A1 1:100 A3 Disciplin K

KONSTRUERAD AV/HANDLÄGGARE	RITAD AV	GRANSKAD AV
PE/AH	PE/LB	AH

DATUM 2014-04-17

ARBETSNUMMER 1358 | K20.2-31 | REV

PL0

Inkom till Stockholms stadsbyggnadskontor - 2018-09-27, Dnr 2017-05974
Inkom till Stockholms stadsbyggnadskontor - 2018-06-01, Dnr 2017-01085

XREF'S
LAGER

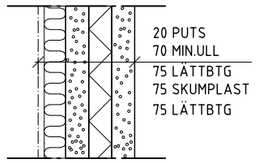

VT1 1:10

BEF. TILLÄGGSISOLERAD VÄGG LÅNGSIDA
U-VÄRDE: 0,19W/m²K

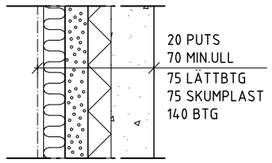

VT2 1:10

BEF. TILLÄGGSISOLERAD VÄGG GAVEL
U-VÄRDE: 0,21W/m²K

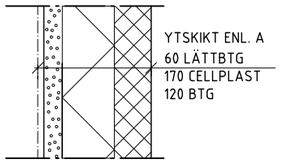

VT3 1:10

NY PUTSBÄRARVÄGG TILLBYGGDA VÅNINGAR
U-VÄRDE: 0.21W/m²K

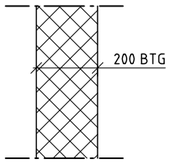

VT4 1:10

NY BÄRANDE INNERVÄGG
TILLBYGGDA VÅNINGAR

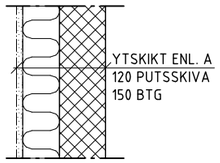

VT5 1:10

VÄGG I TILLBYGGD ENTRÉ/TRAPPHUS
U-VÄRDE: 0.29W/m²K

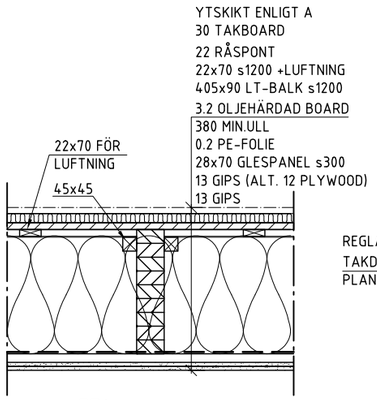

TT1 1:10

NYTT TAK
U-VÄRDE: 0,11W/m²K

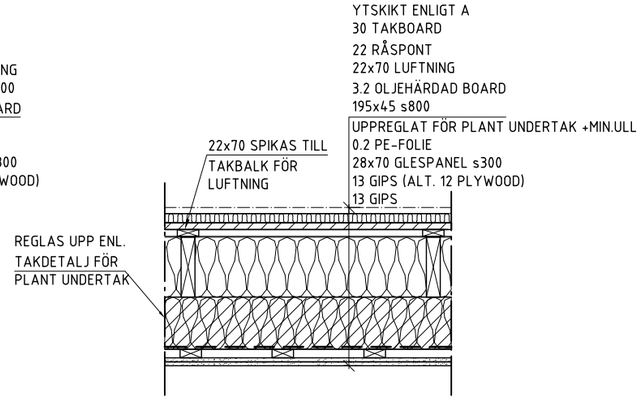

TT2 1:10

NYTT TAK ÖVER TILLBYGGD ENTRÉ
U-VÄRDE: 0,10W/m²K

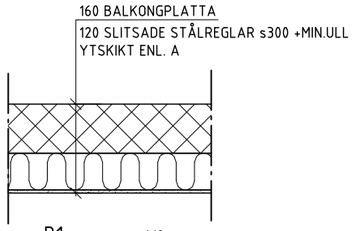

B1 1:10

NY BALKONGPLATTA MOT NYTT
VINDSBJL
U-VÄRDE: 0,36W/m²K

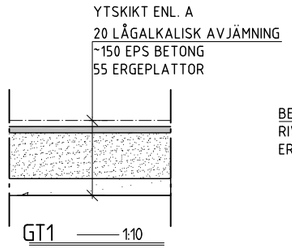

GT1 1:10

BEF. BJL MOT KRYPGRUND
TILLÄGGSISOLERAS
U-VÄRDE: 0,48W/m²K

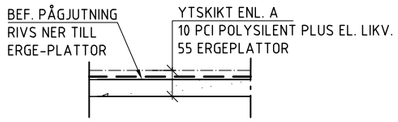

GT2 1:10

BEF. BJL MOT KRYPGRUND
U-VÄRDE: 4,13W/m²K

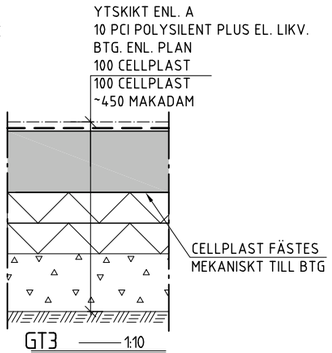

GT3 1:10

NYTT BJL I ENTRÉ
U-VÄRDE: 0.16W/m²K

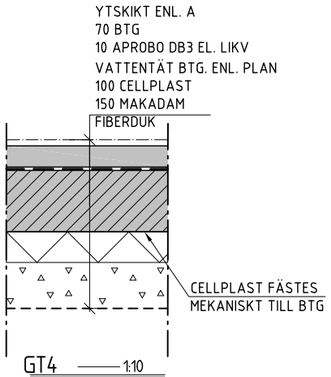

GT4 1:10

NY PLATTA I ENTRÉ
U-VÄRDE: 0.26W/m²K

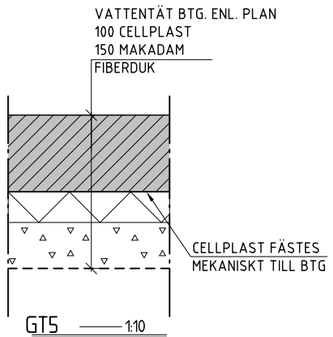

GT5 1:10

PLATTA HISSGROP
U-VÄRDE: 0.26W/m²K

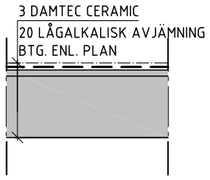

GT6 1:10

NYTT BJL. I TRAPPHUS

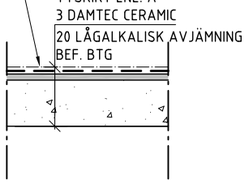

GT7 1:10

LJUDGOLV I TRAPPHUS

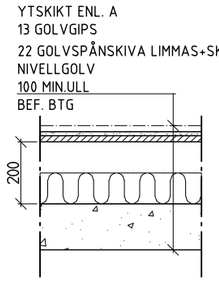

GT8 1:10

NY PÅBYGGNAD PÅ
BEF. VINDSBJL

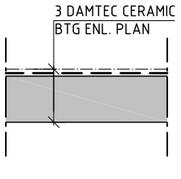

GT9 1:10

LJUDGOLV I TRAPPHUS
TILLBYGGD VÅNING

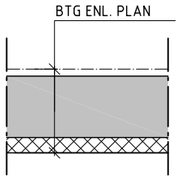

GT10 1:10

NYTT BJÄLKLAG

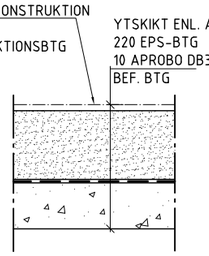

GT11 1:10

LJUDGOLV I TRAPPHUS
PÅ BEF. VINDSBJL

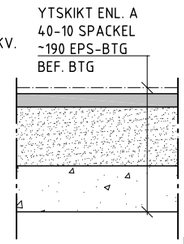

GT12 1:10

NY PÅBYGGNAD PÅ
BEF. VINDSBJL, WC

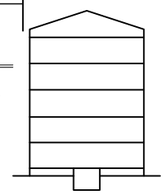

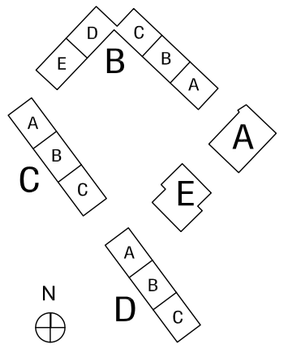

SKALA 1:10
0 0,1 0,2 0,5 1,0
METER

FÖRKLARINGAR

FÖRESKRIFTER
FÖRESKRIFTER K00.0-00

HÄNVISNINGAR
FÖRESKRIFTER K00.0-00

REV	ANT	AVSEENDE	SIGN	DATUM
		-	-	-

FASTIGHET
HEDVIG 22

ADRESS SPÅNGA STATIONSVÄG

Svenska Bostäder
BOX 95 162 12 VÄLLINGBY TEL. 08/508 370 00

☐	A	ARKITEKTER ENGSTRAND OCH SPEEK AB	08- 545 68 460
☒	K	KÅVER & MELLIN AB AB	08-1213 06 00
☐	VS	SWECO SYSTEMS AB	08-695 60 00
☐	V	SWECO SYSTEMS AB	08-695 60 00
☐	E	BELKAB AB	08-594 778 96
☐	L	MATS WAHLIN	013-151725
☐	M		

FÖRFRÅGNINGSUNDERLAG

RITNINGEN AVSER
HUS B-D DEL CFD.NR
PLAN VÅNING
TYPDETALJER

SKALA 1:10 A1 1:20 A3 Disciplin K

KONSTRUERAD AV/HANDLÄGGARE	RITAD AV	GRANSKAD AV
PE/AH	PE/LB	AH

DATUM 2014-04-17

ARBETSNUMMER 1358 | K20.6-20 | REV

Inkom till Stockholms stadsbyggnadskontor - 2015-06-01, Dnr 2017-01085
Inkom till Stockholms stadsbyggnadskontor - 2018-09-27, Dnr 2017-05974

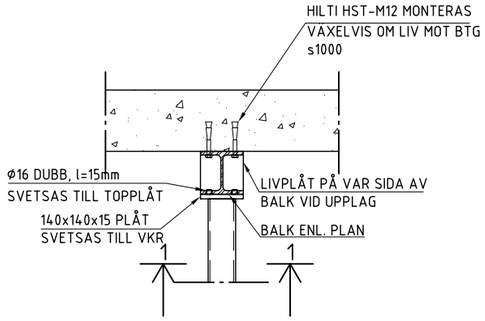

A-A 1:10

FÖRSTÄRKNING SKYDDSRUM
PELARE & BALK

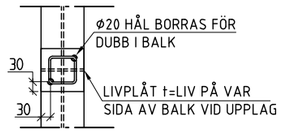

1-1 1:10

FÖRSTÄRKNING SKYDDSRUM
PELARE & BALK

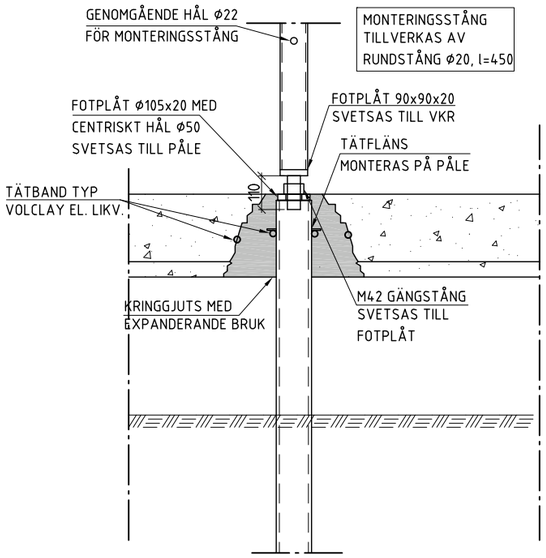

PELARE UTFÖRS
DEMONTERBAR OCH
FÖRVARAS I
SKYDDSRUMMETS FÖRRÅD
I FREDSTID

B-B 1:10

DEMONTERBAR PELARE SKYDDSRUM

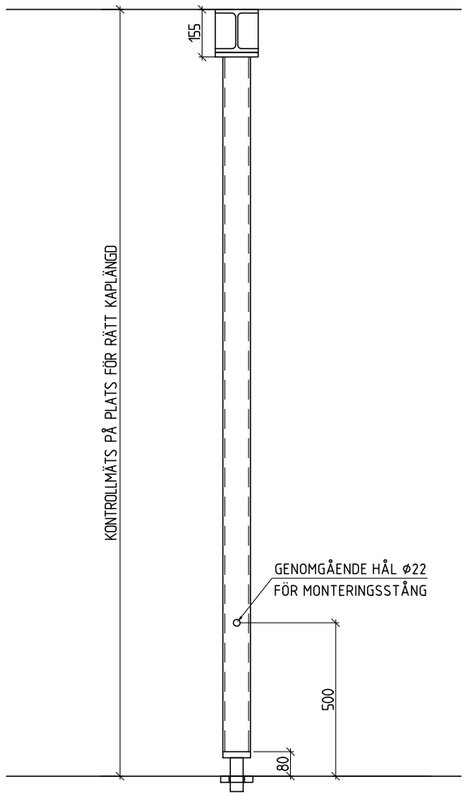

C-C 1:10

DEMONTERBAR PELARE SKYDDSRUM

SKALA 1:10

0 0,1 0,2 0,5 1,0
METER

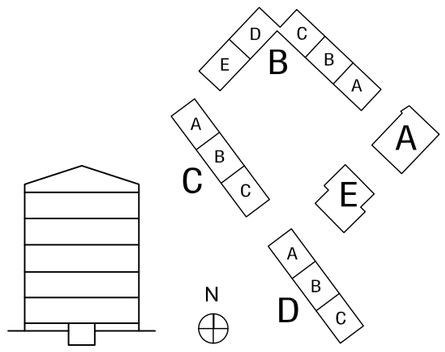

FÖRKLARINGAR

FÖRESKRIFTER

FÖRESKRIFTER K00.0-00

HÄNVISNINGAR

FÖRESKRIFTER K00.0-00

REV	ANT	AVSEENDE	SIGN	DATUM
		-	-	-

FASTIGHET
HEDVIG 22

ADRESS SPÅNGA STATIONSVÄG

Svenska Bostäder
BOX 95 162 12 VÄLLINGBY TEL. 08/506 370 00

☐	A	ARKITEKTER ENGSTRAND OCH SPEEK AB	08- 545 68 460
☒	K	KÅVER & MELLIN AB AB	08-1213 06 00
☐	VS	SWECO SYSTEMS AB	08-695 60 00
☐	V	SWECO SYSTEMS AB	08-695 60 00
☐	E	BELKAB AB	08-594 778 96
☐	L	MATS WAHLIN	013-151725
☐	M		

FÖRFRÅGNINGSUNDERLAG

RITNINGEN AVSER
HUS B-D DEL CFD.NR
PLAN VÅNING

DETALJER - SKYDDSRUM

SKALA 1:10 A1 1:20 A3 Disciplin K

KONSTRUERAD AV/HANDLÄGGARE	RITAD AV	GRANSKAD AV
PE/AH	PE/LB	AH

DATUM 2014-04-17

ARBETSNUMMER 1358

K20.6-21 REV

Inkom till Stockholms stadsbyggnadskontor - 2015-06-01, Dnr 2015-01085
Inkom till Stockholms stadsbyggnadskontor - 2018-09-27, Dnr 2017-05974

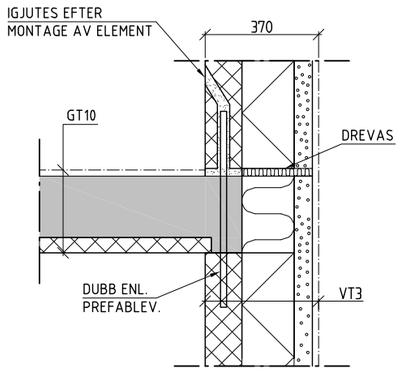

A-A 1:10

NYTT BJÄLKLAG
PÅBYGGNAD

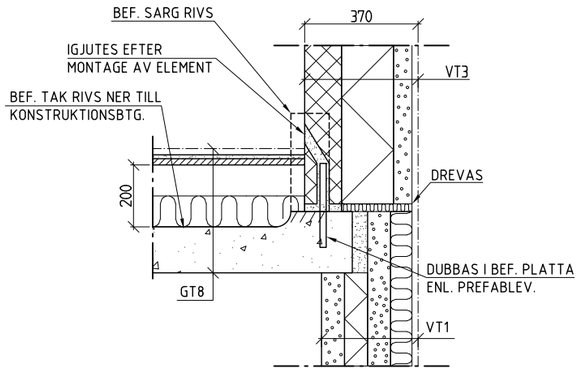

B-B 1:10

PÅBYGGNADSVÅNING MOT
BEF. VINDSBJL. LÅNGSIDA

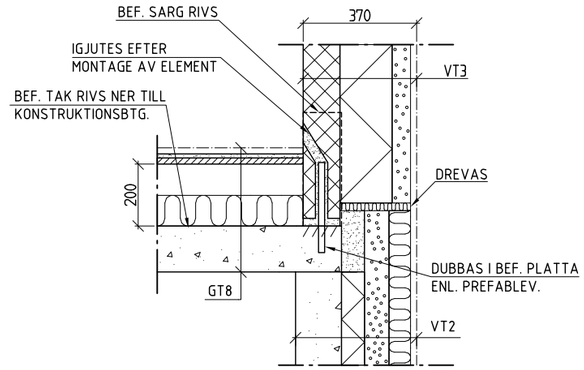

C-C 1:10

PÅBYGGNADSVÅNING MOT
BEF. VINDSBJL. GAVEL

SKALA 1:10

0 0,1 0,2 0,5 1,0
METER

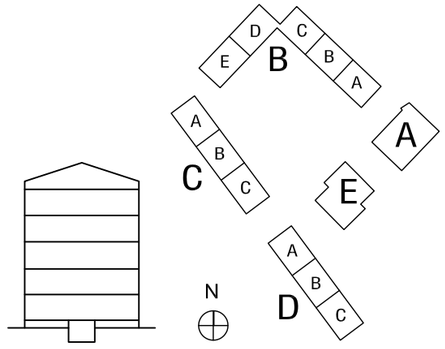

FÖRKLARINGAR

GTX	SE RITNING	K20.6-20
VTX	SE RITNING	K20.6-20

FÖRESKRIFTER

FÖRESKRIFTER	K00.0-00

HÄNVISNINGAR

FÖRESKRIFTER	K00.0-00
TYPDETALJER	K20.6-20

REV	ANT	AVSEENDE	SIGN	DATUM
		-	-	-

FASTIGHET
HEDVIG 22

ADRESS SPÅNGA STATIONSVÄG

Svenska Bostäder
BOX 95 162 12 VÄLLINGBY TEL. 08/508 370 00

☐	A	ARKITEKTER ENGSTRAND OCH SPEEK AB	08- 545 68 460
☒	K	KÅVER & MELLIN AB AB	08-1213 06 00
☐	VS	SWECO SYSTEMS AB	08-695 60 00
☐	V	SWECO SYSTEMS AB	08-695 60 00
☐	E	BELKAB AB	08-594 778 96
☐	L	MATS WAHLIN	013-151725
☐	M		

FÖRFRÅGNINGSUNDERLAG

RITNINGEN AVSER
HUS B-D DEL CFD.NR
PLAN VÅNING

DETALJER - FASAD

SKALA 1:10 A1 1:20 A3 Disciplin K

KONSTRUERAD AV/HANDLÄGGARE	RITAD AV	GRANSKAD AV
PE/AH	PE/LB	AH

DATUM 2014-04-17

ARBETSNUMMER 1358

K20.6-22 REV

Inkom till Stockholms stadsbyggnadskontor - 2015-06-01, Dnr 2015-01085
Inkom till Stockholms stadsbyggnadskontor - 2018-09-27, Dnr 2017-05974

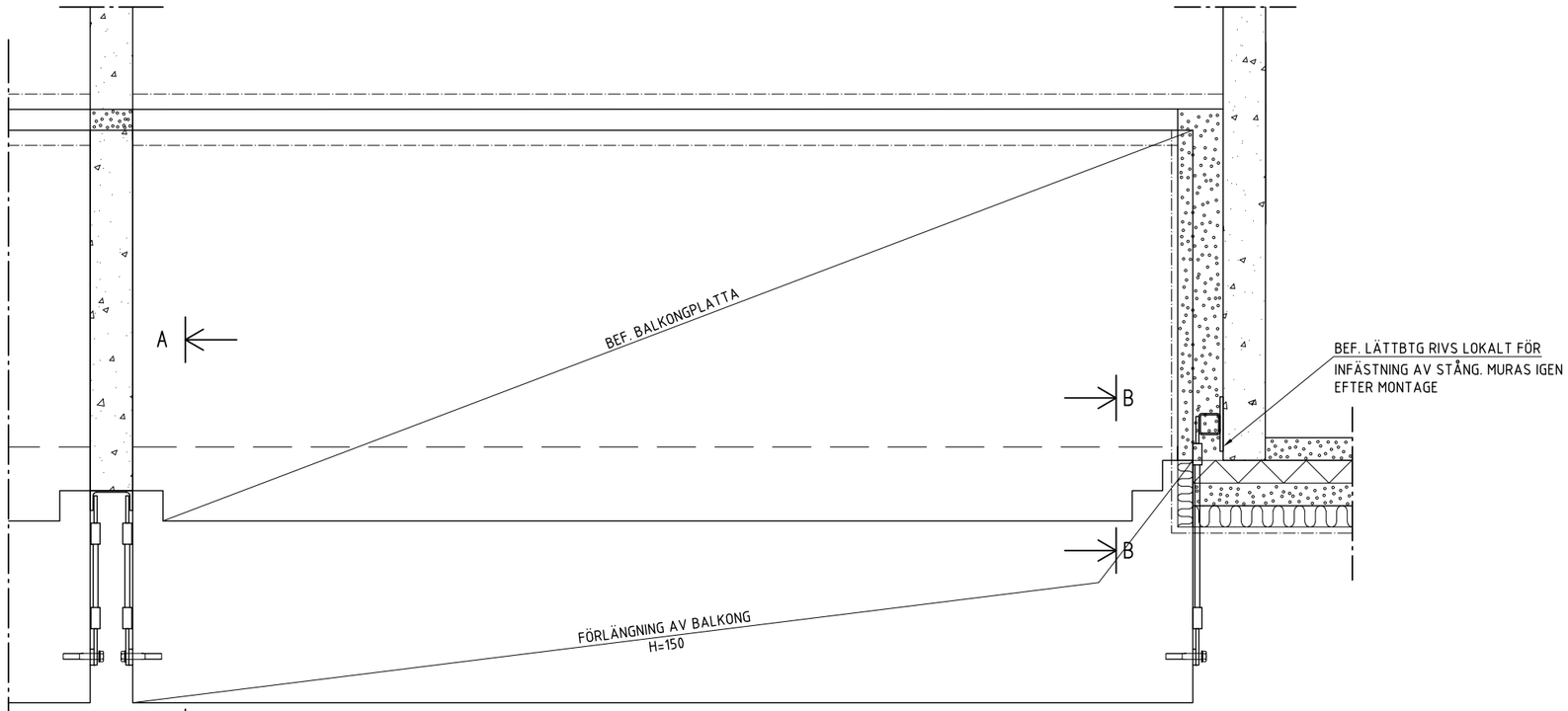

PLAN 1:10
FÖRLÄNGNING AV
BALKONGPLATTA

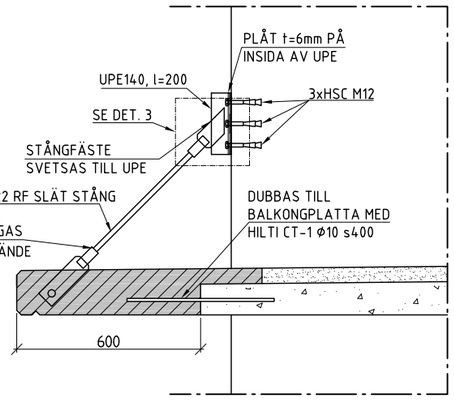

A-A 1:10
FÖRLÄNGNING AV
BALKONGPLATTA

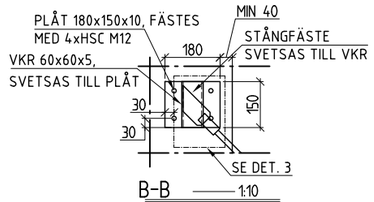

B-B 1:10
INFÄSTNING AV BALKONG

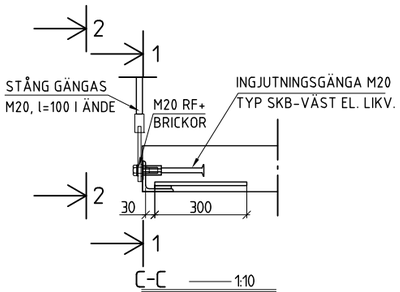

C-C 1:10
INFÄSTNING STAG

OBS!
VÄNSTER OCH HÖGERGÄNGAD HYLSA
I VARDERA ÄNDE AV STÅNG

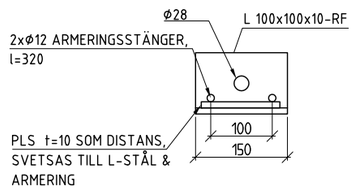

1-1 1:5
INGJUTNINGSGODS BALKONG

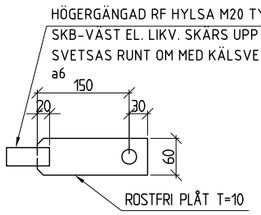

2-2 1:5
STÅNGINFÄSTNING
MOT PLATTA

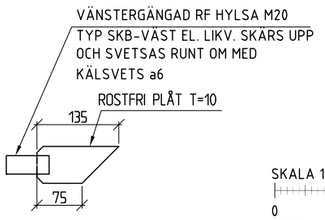

3 1:5
STÅNGINFÄSTNING
MOT VÄGG

SKALA 1:5
0 0,1 0,2 0,5
METER

SKALA 1:10
0 0,1 0,2 0,5 1,0
METER

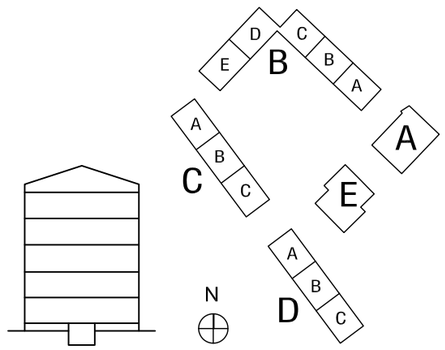

FÖRKLARINGAR

FÖRESKRIFTER
FÖRESKRIFTER K00.0-00

HÄNVISNINGAR
FÖRESKRIFTER K00.0-00

REV	ANT	AVSEENDE	SIGN	DATUM
		-	-	-

FASTIGHET HEDVIG 22

ADRESS SPÅNGA STATIONSVÄG

Svenska Bostäder
BOX 95 162 12 VÄLLINGBY TEL. 08/508 370 00

☐	A	ARKITEKTER ENGSTRAND OCH SPEEK AB	08- 545 68 460
☒	K	KÅVER & MELLIN AB AB	08-1213 06 00
☐	VS	SWECO SYSTEMS AB	08-695 60 00
☐	V	SWECO SYSTEMS AB	08-695 60 00
☐	E	BELKAB AB	08-594 778 96
☐	L	MATS WAHLIN	013-151725
☐	M		

FÖRFRÅGNINGSUNDERLAG

RITNINGEN AVSER
HUS B-D DEL CFD.NR
PLAN VÅNING

DETALJER - BALKONG

SKALA 1:10 A1 1:20 A3 Disciplin K

KONSTRUERAD AV/HANDLÄGGARE PE/AH
RITAD AV PE/LB
GRANSKAD AV AH

DATUM 2014-04-17

ARBETSNUMMER 1358
K20.6-23
REV

Inkom till Stockholms stadsbyggnadskontor - 2015-06-01, Dnr 2015-01085
Inkom till Stockholms stadsbyggnadskontor - 2018-09-27, Dnr 2017-059744

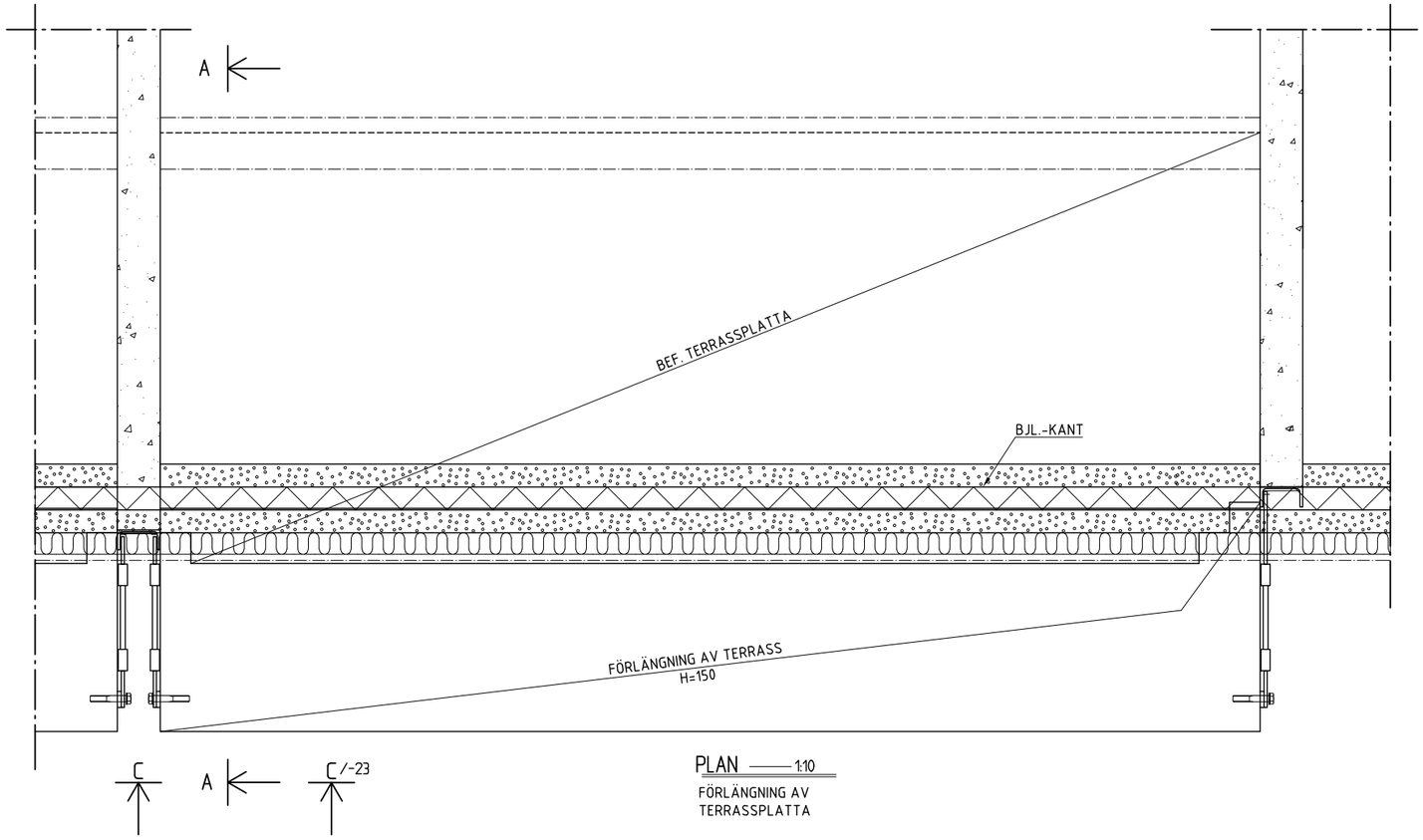

PLAN 1:10
FÖRLÄNGNING AV
TERRASSPLATTA

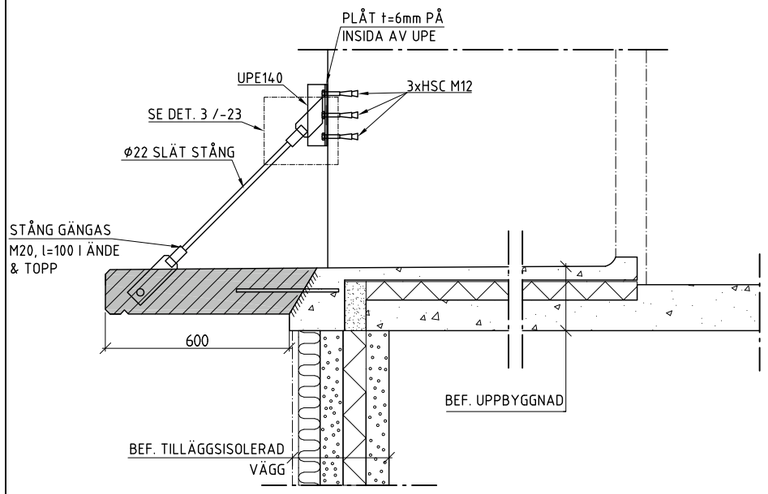

A-A 1:10
FÖRLÄNGNING AV
TERRASSPLATTA

SKALA 1:10
0 0,1 0,2 0,5 1,0
METER

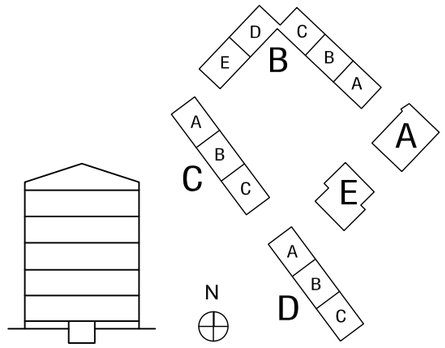

FÖRKLARINGAR

/-23 SE K20.6-23

FÖRESKRIFTER

FÖRESKRIFTER	K00.0-00

HÄNVISNINGAR

FÖRESKRIFTER	K00.0-00
DETALJER	K20.6-23

REV	ANT	AVSEENDE	SIGN	DATUM
		-	-	-

FASTIGHET
HEDVIG 22

ADRESS SPÅNGA STATIONSVÄG

Svenska Bostäder
BOX 95 162 12 VÄLLINGBY TEL. 08/508 370 00

☐	A	ARKITEKTER ENGSTRAND OCH SPEEK AB	08- 545 68 460
☒	K	KÅVER & MELLIN AB AB	08-1213 06 00
☐	VS	SWECO SYSTEMS AB	08-695 60 00
☐	V	SWECO SYSTEMS AB	08-695 60 00
☐	E	BELKAB AB	08-594 778 96
☐	L	MATS WAHLIN	013-151725
☐	M		

FÖRFRÅGNINGSUNDERLAG

RITNINGEN AVSER
HUS B-D DEL CFD.NR
PLAN VÅNING

DETALJER - TERRASS

SKALA 1:10 A1 1:20 A3 Disciplin K

KONSTRUERAD AV/HANDLÄGGARE	RITAD AV	GRANSKAD AV
PE/AH	PE/LB	AH

DATUM
2014-04-17

ARBETSNUMMER 1358 | K20.6-24 | REV

Inkom till Stockholms stadsbyggnadskontor - 2015-06-01, Dnr 2015-01085
Inkom till Stockholms stadsbyggnadskontor - 2018-09-27, Dnr 2017-035974

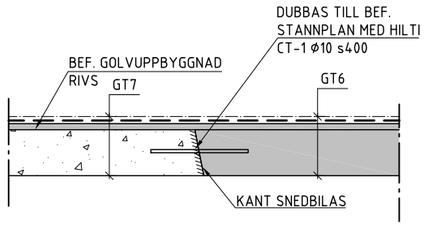

A-A 1:10
NYTT STANNPLAN
ANSLUTER MOT BEF.

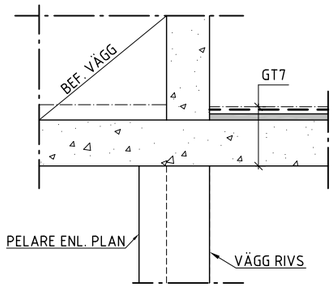

B-B 1:10
NY PELARE

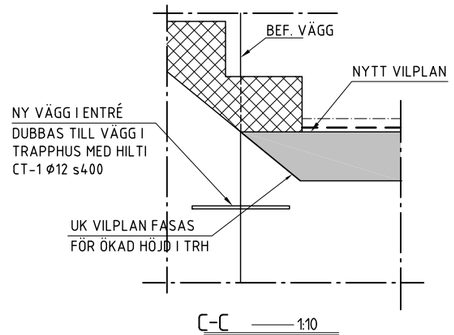

C-C 1:10
INFÄSTNING VÄGG ENTRÉ
MOT VÄGG I TRAPPHUS

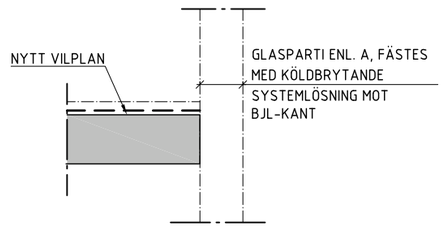

D-D 1:10
NYTT VILPLAN, FASAD

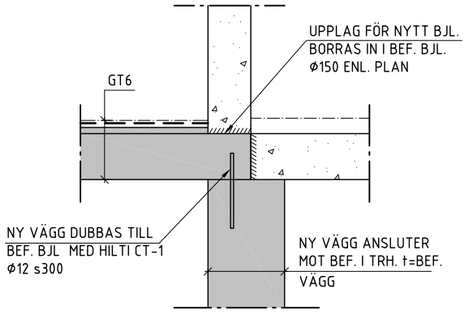

E-E 1:10
NYTT STANNPLAN,
UPPLAG MOT BEF. BJL

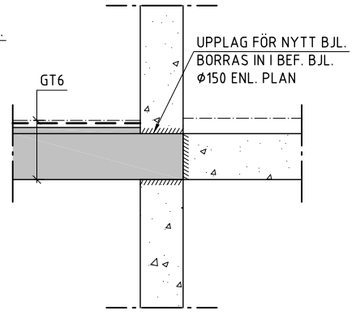

F-F 1:10
NYTT STANNPLAN,
UPPLAG MOT BEF. BJL

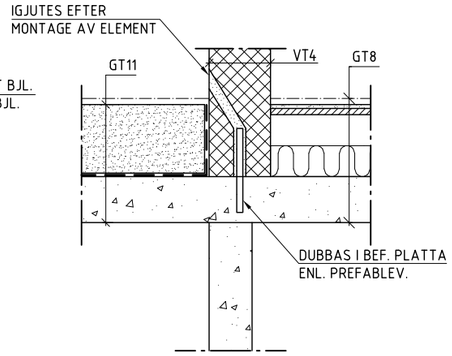

G-G 1:10
STANNPLAN
TIDIGARE VINDSBJL

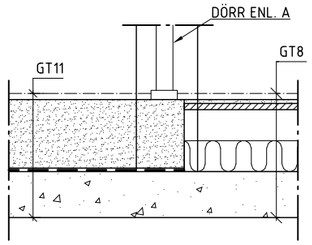

H-H 1:10
TRÖSKEL MELLAN
TRH OCH LGHT

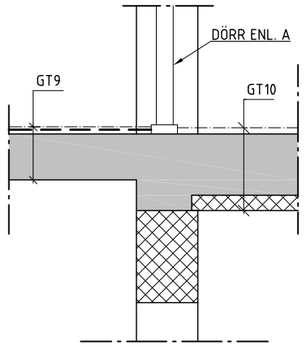

J-J 1:10
TRÖSKEL MELLAN
TRH OCH LGHT
PÅBYGGT PLAN

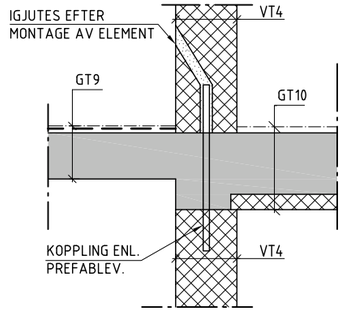

K-K 1:10
TILLBYGGT BJL

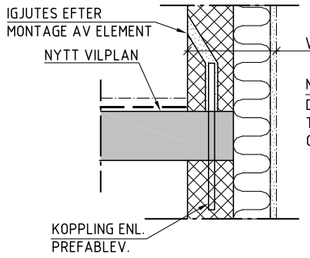

L-L 1:10
NYTT VILPLAN, FASAD

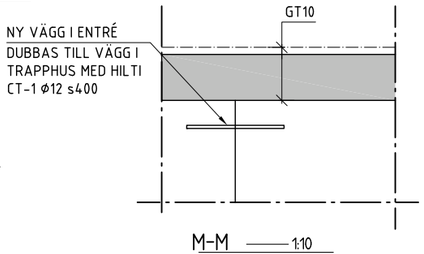

M-M 1:10
INFÄSTNING VÄGG ENTRÉ
ÖVERSTA PLAN

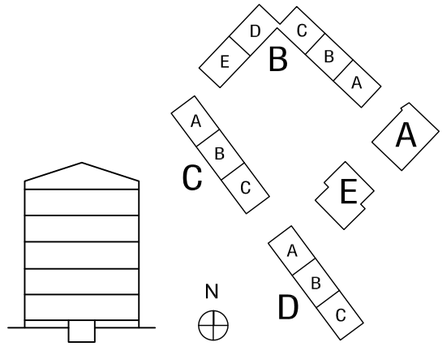

SKALA 1:10
0 0,1 0,2 0,5 1,0
METER

FÖRKLARINGAR

GTX	SE RITNING	K20.6-20
VTX	SE RITNING	K20.6-20

FÖRESKRIFTER

FÖRESKRIFTER	K00.0-00

HÄNVISNINGAR

FÖRESKRIFTER	K00.0-00
TYPDETALJER	K20.6-20

REV	ANT	AVSEENDE	SIGN	DATUM
		-	-	-

FASTIGHET
HEDVIG 22

ADRESS SPÅNGA STATIONSVÄG

Svenska Bostäder
BOX 95 162 12 VÄLLINGBY TEL. 08/508 370 00

☐	A	ARKITEKTER ENGSTRAND OCH SPEEK AB	08- 545 68 460
☒	K	KÅVER & MELLIN AB AB	08-1213 06 00
☐	VS	SWECO SYSTEMS AB	08-695 60 00
☐	V	SWECO SYSTEMS AB	08-695 60 00
☐	E	BELKAB AB	08-594 778 96
☐	L	MATS WAHLIN	013-151725
☐	M		

FÖRFRÅGNINGSUNDERLAG

RITNINGEN AVSER
HUS B-D DEL CFD.NR
PLAN VÅNING

DETALJER - TRAPPHUS

SKALA 1:10 A1 1:20 A3 Disciplin K

KONSTRUERAD AV/HANDLÄGGARE	RITAD AV	GRANSKAD AV
PE/AH	PE/LB	AH

DATUM 2014-04-17

ARBETSNUMMER 1358

K20.6-25 REV

Inkom till Stockholms stadsbyggnadskontor - 2015-06-21, Dnr 2015-01085
Inkom till Stockholms stadsbyggnadskontor - 2018-09-27, Dnr 2017-05974

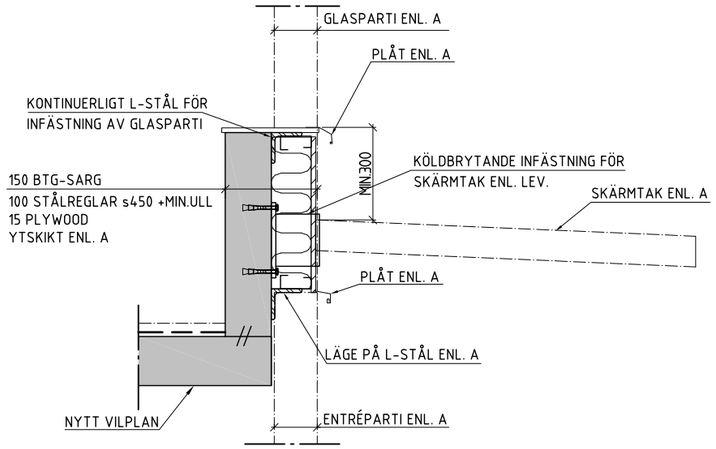

A-A 1:10
NYTT VILPLAN, FASAD
NEDERSTA VILPLANET

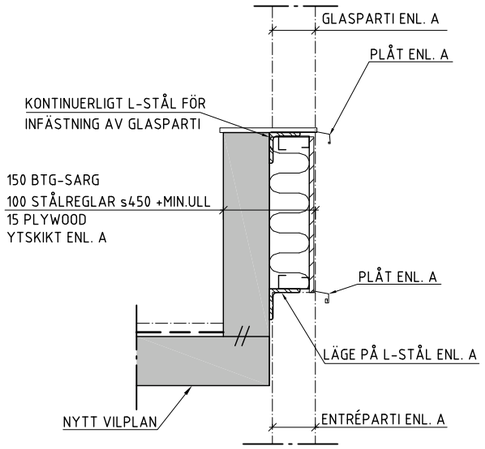

B-B 1:10
NYTT VILPLAN, FASAD
NEDERSTA VILPLANET

SKALA 1:10
0 0,1 0,2 0,5 1,0
METER

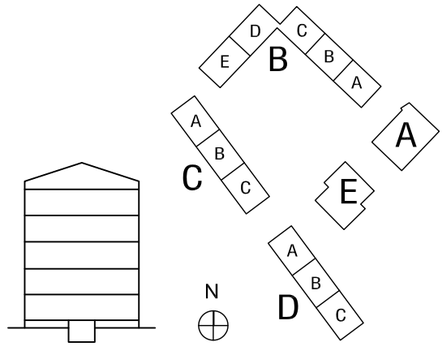

FÖRKLARINGAR

FÖRESKRIFTER
FÖRESKRIFTER K00.0-00

HÄNVISNINGAR
FÖRESKRIFTER K00.0-00

REV	ANT	AVSEENDE	SIGN	DATUM
		-	-	-

FASTIGHET
HEDVIG 22

ADRESS SPÅNGA STATIONSVÄG

Svenska Bostäder
BOX 95 162 12 VÄLLINGBY TEL. 08/508 370 00

☐	A	ARKITEKTER ENGSTRAND OCH SPEEK AB	08- 545 68 460
☒	K	KÅVER & MELLIN AB AB	08-1213 06 00
☐	VS	SWECO SYSTEMS AB	08-695 60 00
☐	V	SWECO SYSTEMS AB	08-695 60 00
☐	E	BELKAB AB	08-594 778 96
☐	L	MATS WAHLIN	013-151725
☐	M		

FÖRFRÅGNINGSUNDERLAG

RITNINGEN AVSER
HUS B-D DEL CFD.NR
PLAN VÅNING

DETALJER - TRAPPHUS ENTRÉ

SKALA 1:10 A1 1:20 A3 Disciplin K

KONSTRUERAD AV/HANDLÄGGARE	RITAD AV	GRANSKAD AV
PE/AH	PE/LB	AH

DATUM 2014-04-17

ARBETSNUMMER 1358

K20.6-26 REV

Inkom till Stockholms stadsbyggnadskontor - 2015-06-01, Dnr 2015-01085
Inkom till Stockholms stadsbyggnadskontor - 2018-09-27, Dnr 2017-05974

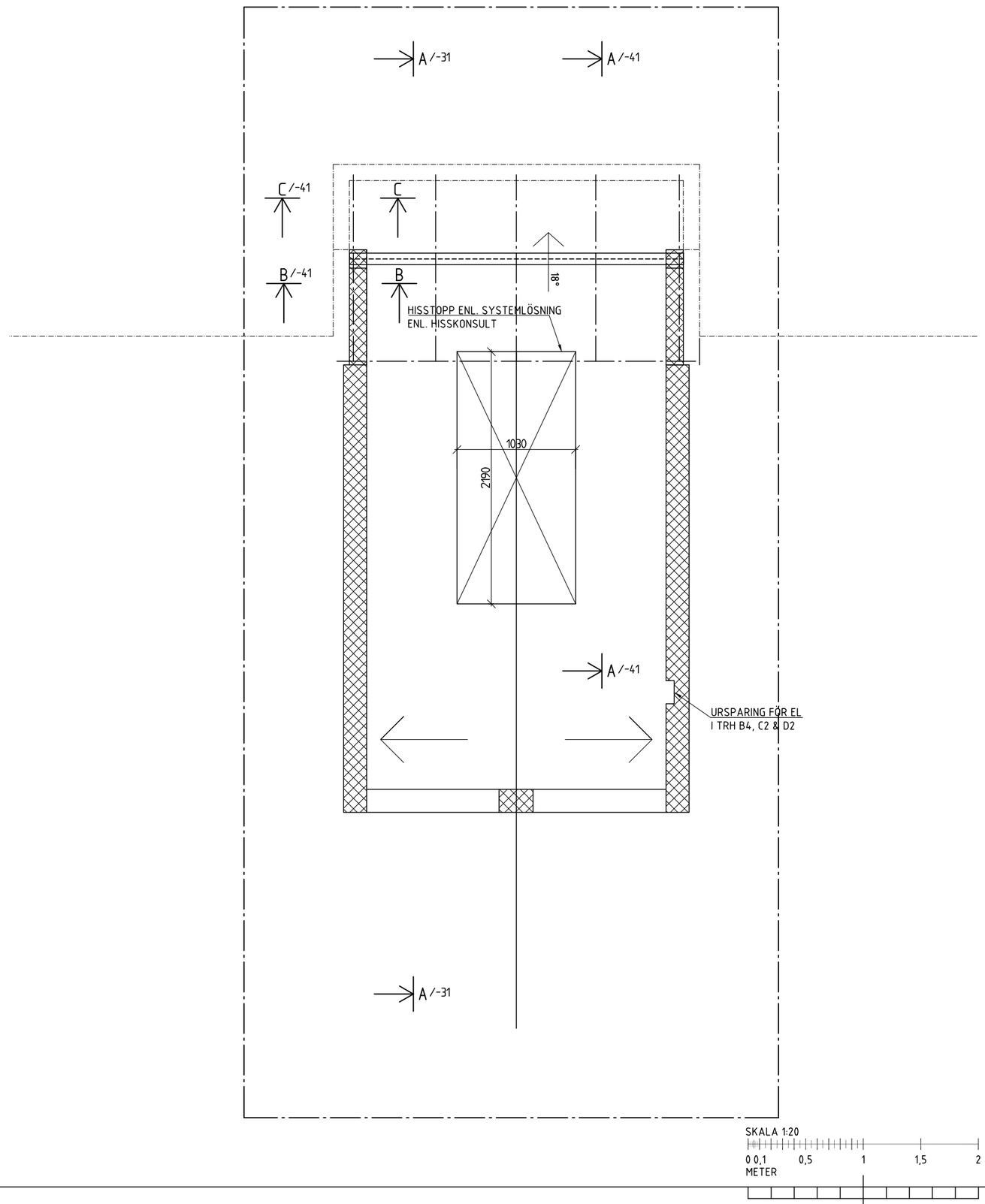

SKALA 1:20

0 0,1 0,5 1 1,5 2

METER

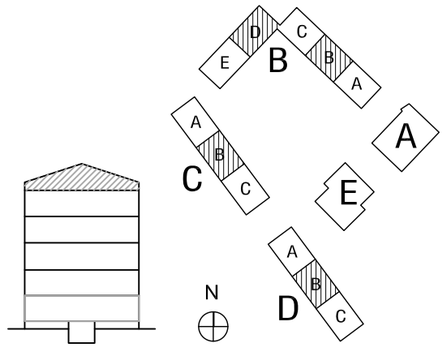

FÖRKLARINGAR

/-31 SE RITNING K20.2-31
/-41 SE RITNING K41.6-41

——— - ——— =TAKSTOLAR

FÖRESKRIFTER

FÖRESKRIFTER K00.0-00

HÄNVISNINGAR

FÖRESKRIFTER K00.0-00
SEKTION K20.2-31
TAKDETALJER K41.6-41

REV	ANT	AVSEENDE	SIGN	DATUM
		-	-	-

FASTIGHET
HEDVIG 22

ADRESS SPÅNGA STATIONSVÄG

Svenska Bostäder
BOX 95 162 12 VÄLLINGBY TEL. 08/508 370 00

☐	A	ARKITEKTER ENGSTRAND OCH SPEEK AB	08- 545 68 460
☒	K	KÅVER & MELLIN AB AB	08-1213 06 00
☐	VS	SWECO SYSTEMS AB	08-695 60 00
☐	V	SWECO SYSTEMS AB	08-695 60 00
☐	E	BELKAB AB	08-594 778 96
☐	L	MATS WAHLIN	013-151725
☐	M		

FÖRFRÅGNINGSUNDERLAG

RITNINGEN AVSER
HUS B-D DEL CFD.NR
PLAN VÅNING

PLAN 5- TAK TRH MED UPPGÅNG TILL VIND

SKALA 1:20 A1 1:40 A3 Disciplin K

KONSTRUERAD AV/HANDLÄGGARE	RITAD AV	GRANSKAD AV
PE/AH	PE/LB	AH

DATUM 2014-04-17

ARBETSNUMMER 1358

K41.1-061

REV

Inkom till Stockholms stadsbyggnadskontor - 2015-06-01, Dnr 2015-01085
Inkom till Stockholms stadsbyggnadskontor - 2018-09-27, Dnr 2017-089974

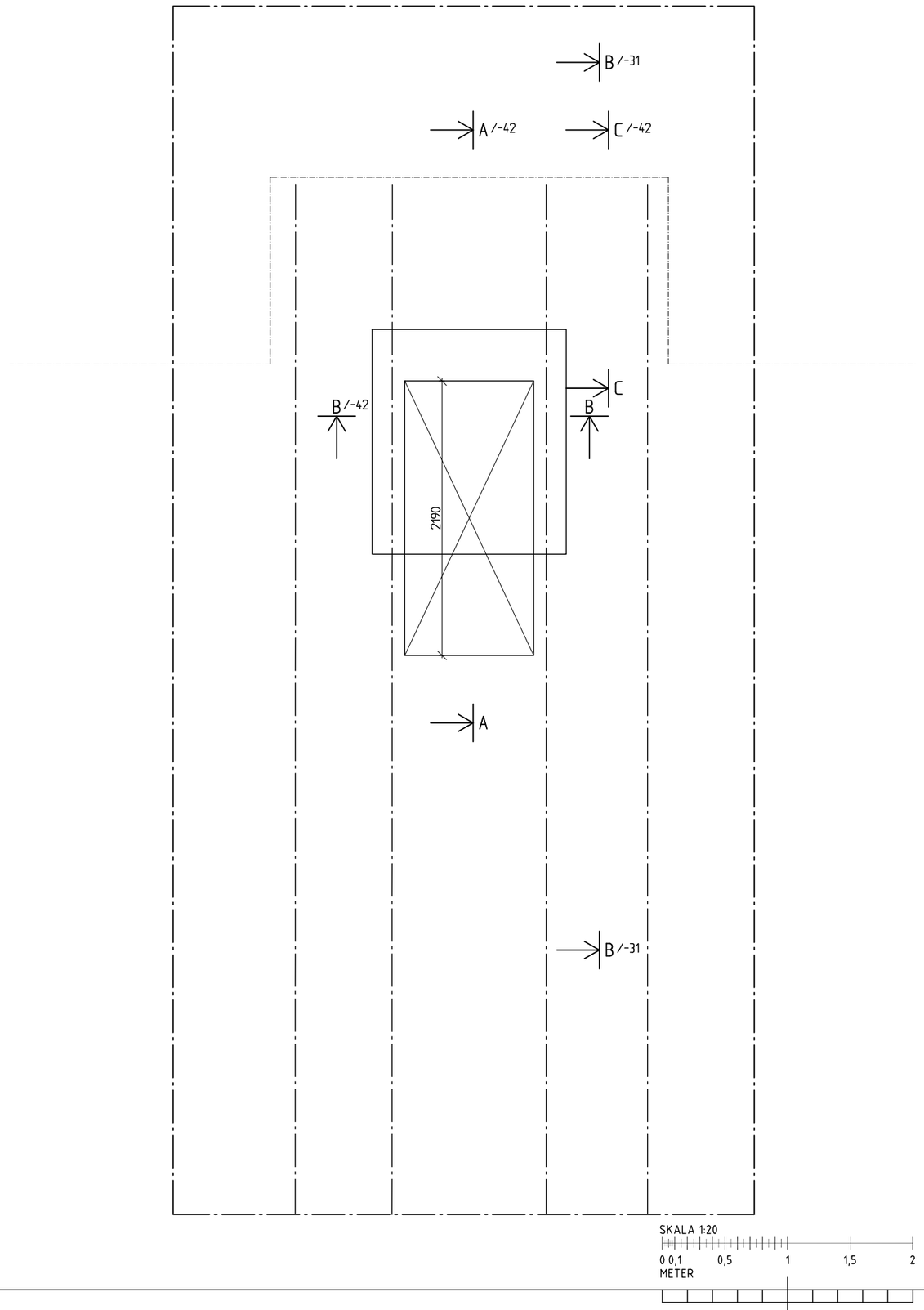

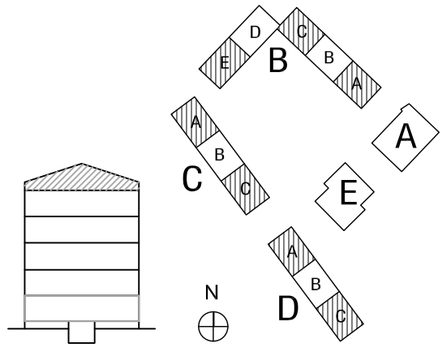

FÖRKLARINGAR

/-31 SE RITNING K20.2-31
/-42 SE RITNING K41.6-42

——— - ——— =TAKSTOLAR

FÖRESKRIFTER

FÖRESKRIFTER K00.0-00

HÄNVISNINGAR

FÖRESKRIFTER K00.0-00
SEKTION K20.2-31
TAKDETALJER K41.6-42

REV	ANT	AVSEENDE	SIGN	DATUM
		-	-	-

FASTIGHET
HEDVIG 22

ADRESS SPÅNGA STATIONSVÄG

Svenska Bostäder
BOX 95 162 12 VÄLLINGBY TEL. 08/508 370 00

☐	A	ARKITEKTER ENGSTRAND OCH SPEEK AB	08- 545 68 460
☒	K	KÅVER & MELLIN AB AB	08-1213 06 00
☐	VS	SWECO SYSTEMS AB	08-695 60 00
☐	V	SWECO SYSTEMS AB	08-695 60 00
☐	E	BELKAB AB	08-594 778 96
☐	L	MATS WAHLIN	013-151725
☐	M		

FÖRFRÅGNINGSUNDERLAG

RITNINGEN AVSER
HUS B-D DEL CFD.NR
PLAN VÅNING

PLAN 5- TAK TRH EJ UPPGÅNG TILL VIND

SKALA 1:20 A1 1:40 A3 Disciplin K

KONSTRUERAD AV/HANDLÄGGARE	RITAD AV	GRANSKAD AV
PE/AH	PE/LB	AH

DATUM 2014-04-17

ARBETSNUMMER 1358

K41.1-062 REV

Inkom till Stockholms stadsbyggnadskontor - 2015-06-01, Dnr 2015-01085
Inkom till Stockholms stadsbyggnadskontor - 2018-09-27, Dnr 2017-05974

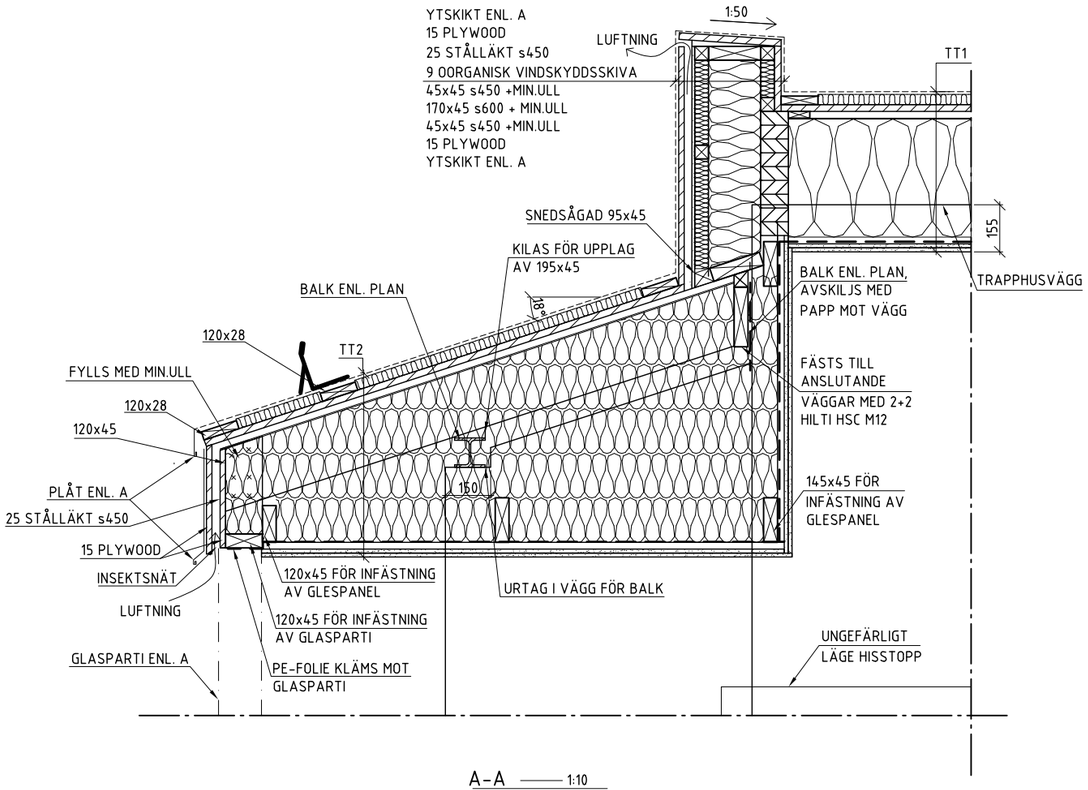

A-A 1:10

TRAPPHUS MED UPPGÅNG TILL
VIND ANSLUTNING MOT TAK

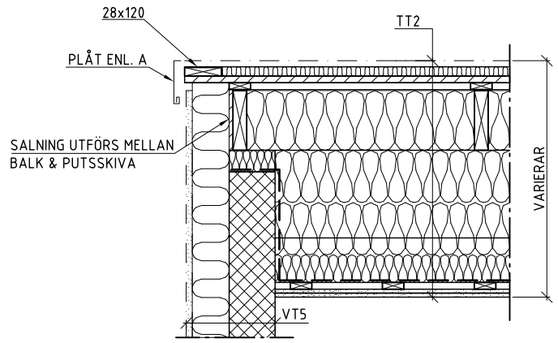

B-B 1:10

GAVEL TILLBYGGD ENTRÉ

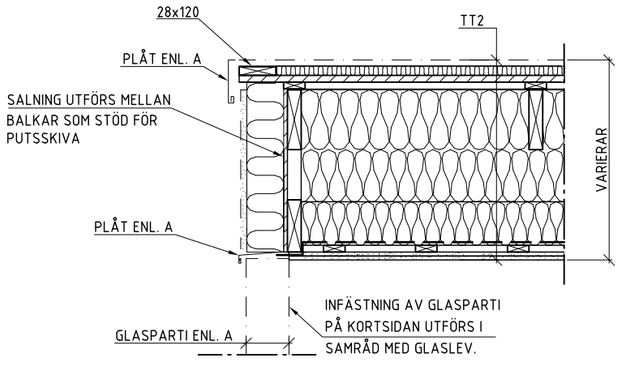

C-C 1:10

GAVEL TILLBYGGD ENTRÉ

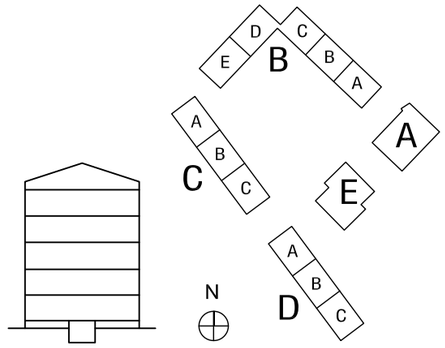

SKALA 1:10

0 0,1 0,2 0,5 1,0

METER

FÖRKLARINGAR

TTX	SE RITNING	K20.6-20
VTX	SE RITNING	K20.6-20

FÖRESKRIFTER

FÖRESKRIFTER	K00.0-00

HÄNVISNINGAR

FÖRESKRIFTER	K00.0-00
TYPDETALJER	K20.6-20

REV	ANT	AVSEENDE	SIGN	DATUM
		-	-	-

FASTIGHET
HEDVIG 22

ADRESS SPÅNGA STATIONSVÄG

Svenska Bostäder
BOX 95 162 12 VÄLLINGBY TEL. 08/508 370 00

☐	A	ARKITEKTER ENGSTRAND OCH SPEEK AB	08- 545 68 460
☒	K	KÅVER & MELLIN AB AB	08-1213 06 00
☐	VS	SWECO SYSTEMS AB	08-695 60 00
☐	V	SWECO SYSTEMS AB	08-695 60 00
☐	E	BELKAB AB	08-594 778 96
☐	L	MATS WAHLIN	013-151725
☐	M		

FÖRFRÅGNINGSUNDERLAG

RITNINGEN AVSER
HUS B-D DEL CFD.NR
PLAN VÅNING

TAKDETALJER TRH MED UPPGÅNG TILL VIND

SKALA 1:10 A1 1:20 A3 Disciplin K

KONSTRUERAD AV/HANDLÄGGARE	RITAD AV	GRANSKAD AV
PE/AH	PE/LB	AH

DATUM 2014-04-17

ARBETSNUMMER 1358

K41.6-41 REV

Inkom till Stockholms stadsbyggnadskontor - 2015-06-01, Dnr 2015-010085
Inkom till Stockholms stadsbyggnadskontor - 2018-09-27, Dnr 2017-035974

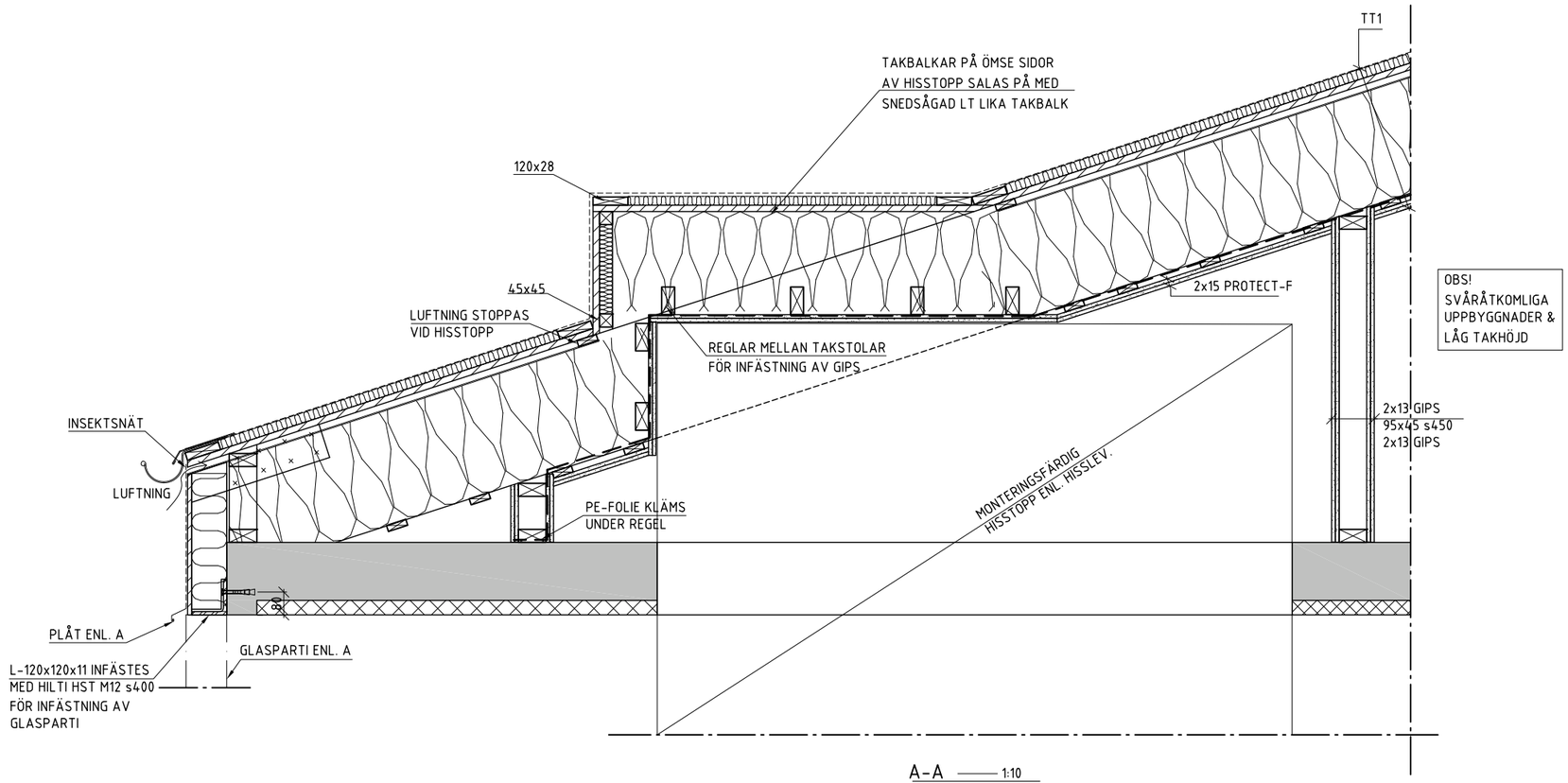

A-A 1:10

TRAPPHUS UTAN UPPGÅNG TILL
VIND, HISSTOPP

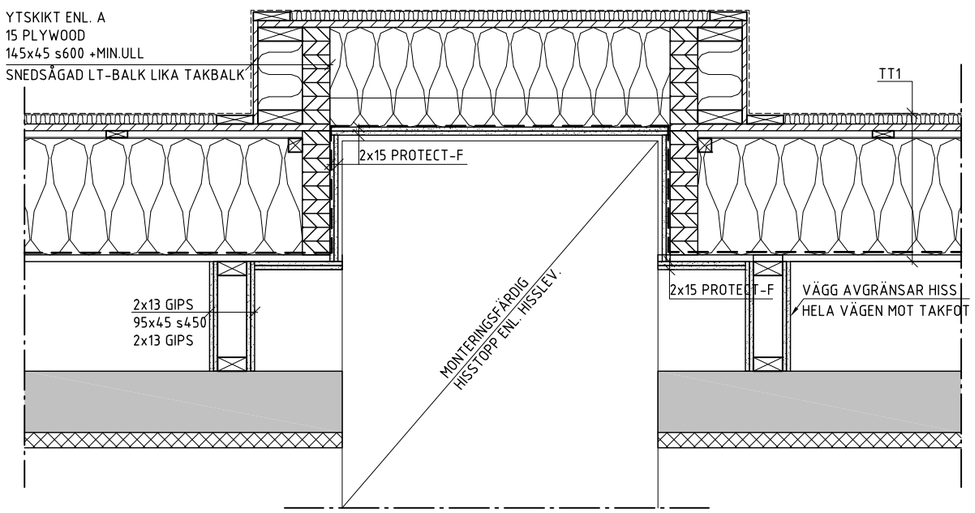

B-B 1:10

TRAPPHUS UTAN UPPGÅNG TILL
VIND, HISSTOPP

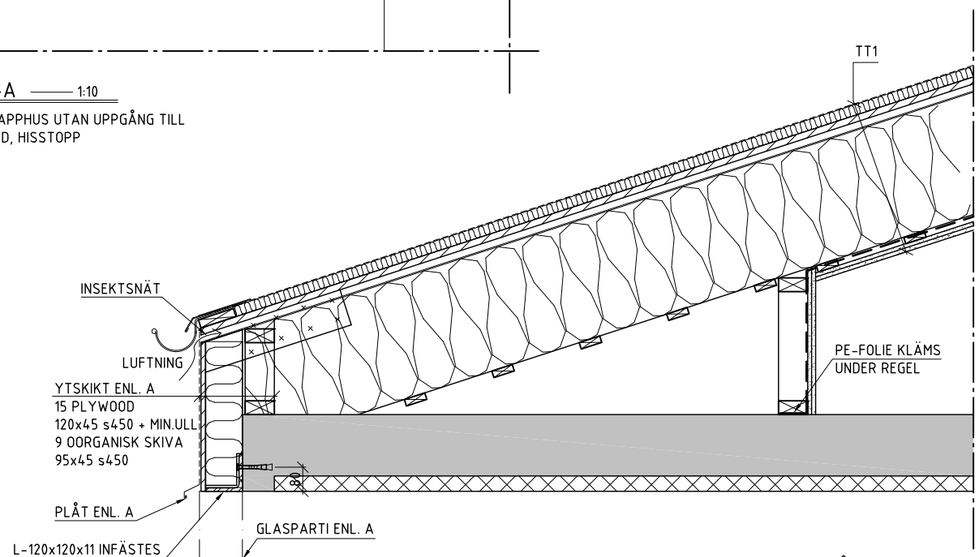

C-C 1:10

TRAPPHUS UTAN UPPGÅNG TILL
VIND, ANSLUTNING MOT TAK

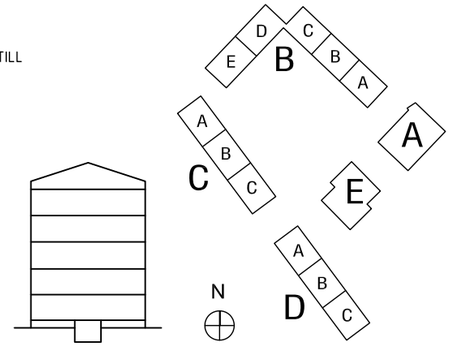

SKALA 1:10

0 0,1 0,2 0,5 1,0
METER

FÖRKLARINGAR

TTX	SE RITNING	K20.6-20

FÖRESKRIFTER

FÖRESKRIFTER		K00.0-00

HÄNVISNINGAR

FÖRESKRIFTER	K00.0-00
TYPDETALJER	K20.6-20

REV	ANT	AVSEENDE	SIGN	DATUM
		-	-	-

FASTIGHET
HEDVIG 22

ADRESS SPÅNGA STATIONSVÄG

Svenska Bostäder
BOX 95 162 12 VÄLLINGBY TEL. 08/508 370 00

☐	A	ARKITEKTER ENGSTRAND OCH SPEEK AB	08- 545 68 460
☒	K	KÅVER & MELLIN AB AB	08-1213 06 00
☐	VS	SWECO SYSTEMS AB	08-695 60 00
☐	V	SWECO SYSTEMS AB	08-695 60 00
☐	E	BELKAB AB	08-594 778 96
☐	L	MATS WAHLIN	013-151725
☐	M		

FÖRFRÅGNINGSUNDERLAG

RITNINGEN AVSER
HUS B-D DEL CFD.NR
PLAN VÅNING

TAKDETALJER TRH EJ UPPGÅNG TILL VIND

SKALA 1:10 A1 1:20 A3 Disciplin K

KONSTRUERAD AV/HANDLÄGGARE	RITAD AV	GRANSKAD AV
PE/AH	PE/LB	AH

DATUM 2014-04-17

ARBETSNUMMER 1358

K41.6-42 REV

Inkom till Stockholms stadsbyggnadskontor - 2015-06-01, Dnr 2015-01085
Inkom till Stockholms stadsbyggnadskontor - 2018-09-27, Dnr 2017-05974

Inkom till Stockholms stadsbyggnadskontor - 2017-11-14, Dnr 2015-11404

Inkom till Stockholms stadsbyggnadskontor - 2018-09-27, Dnr 2017-05974

Bilaga 2.4.3

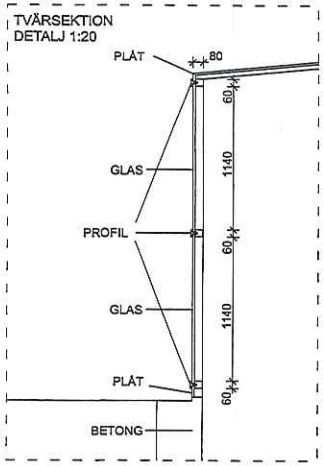

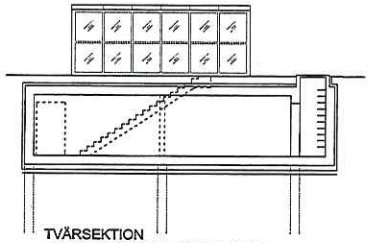

TVÄRSEKTION
ELEVATION AV DEL OVAN MARK

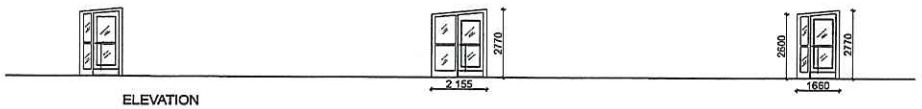

ELEVATION

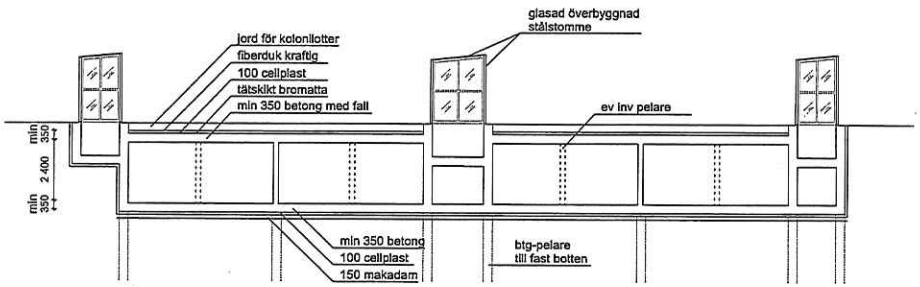

LÄNGDSEKTION

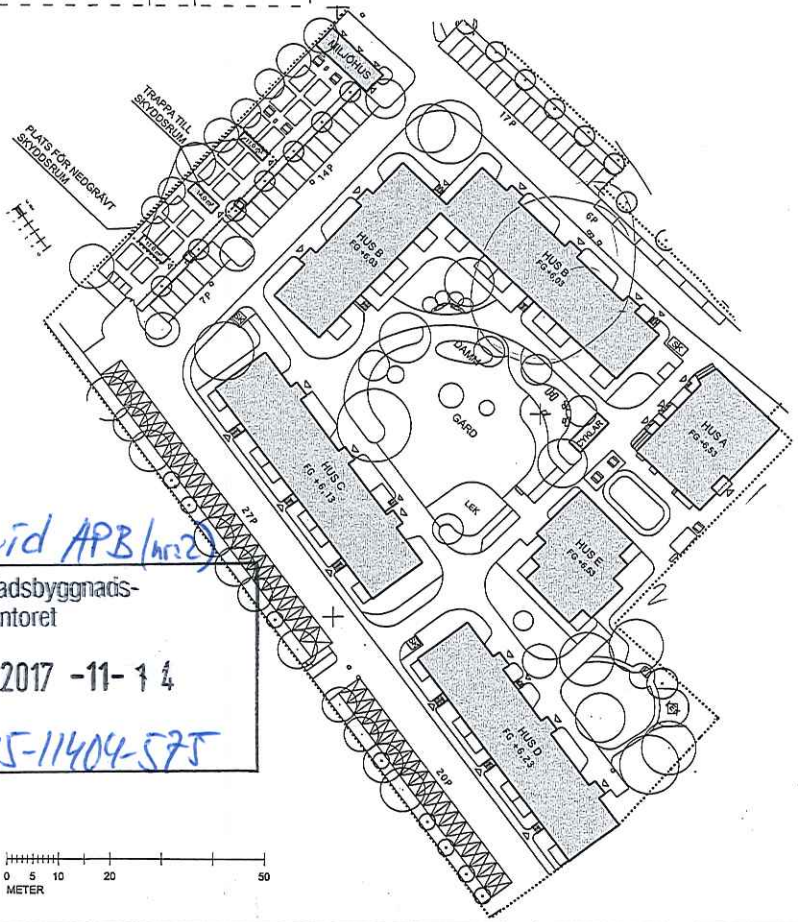

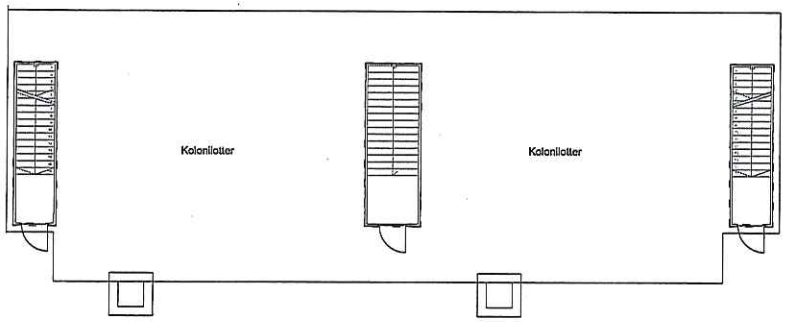

PLAN GATUNIVÅ

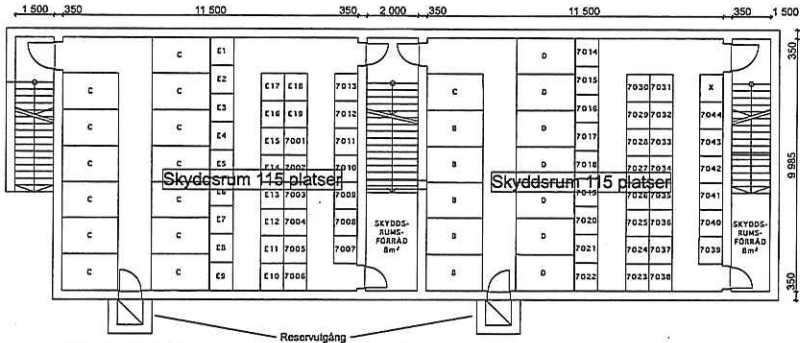

PLAN KÄLLARNIVÅ

FÖRKLARINGAR OCH FÖRESKRIFTER

ÖVERBYGGNAD I GLAS OCH METALL.
PROFILSYSTEM OCH KULÖR (3502-Y)
SAMMA SOM FASADSYSTEM TRAPPHUS
HEDVIG HUS B-D.
STOMME I BETONG.
TRAPPA I BETONG. HANDLEDARE STÅL.

GOLV DAMMBINDES.
TAK OCH VÄGG MÅLAS VITT.

DEMONTERBARA FÖRRÅDSVÄGGAR:
Frontvägg och dörrar i typ UX550, mellanväggar och förhöjningar (över höjd 2200mm) i typ UR350

SE ÄVEN "RAMBESKRIVNING SKYDDSRUM".

SR09 SKA FÖLJAS.

VVS:
Kallvatten in. Minst ett tappställe. Samma vattenledning som till kolonilotterna. Ett tappställe och golvbrunn per skyddsrum. Antingen någon typ av pumpgrop, alternativt en samlingsbrunn belägen i omedelbar närhet till skydds-rummet.
Uppvärmning frostfritt. Elradiator.
Fredsventilation: Frånluftsfläkt som är enkelt demonterbar, minflöde enligt BBR.
Ventilation för skyddsrumsdrift enligt reglerna. Luftintag med demonterbar uteluftskanal enl regler.

EL:
Ny belysning installeras. Armaturer typ IP44 med opal kåpa samt försedd med skyddsrumsbygel. Belysningsnivå 100-150lx
Montering armaturer och skyddsrumbygel ska ske med typ expander.
Armaturer ska uppfylla krav enligt skyddrumsföreskrifter SR09.
Huvudledning till elcentral förslagsvis hus B alt. hus C, genomföring enligt typlösning Figur T21-104e.
Belysning matas från huvudcentral via elcentral med 2st grupper.
1st eluttag plac vid ventilationsaggregat samt minst 2st uttag för varje påbörja 60-tal skyddsplatser
Styrning belysning under fredstid utgörs av kombinationsdetektor Ljud/Rörelse alt. enbart rörelse via närvarodetektor, funktion ska vara omkopplingsbar i elcentral för krigsdrift med omkopplare för belysningstynings vid krigsdrift via lokala strömbrytare inom skyddsrum.

REV	ÄNT	ÄNDRING	SIGN	DATUM
A		GLASAD ÖVERBYGGNAD, DETALJ & AREA	PO	2015-08-03

FASTIGHET: HEDVIG 22
ADRESS: SPÅNGA STATIONSVÄG

Svenska Bostäder
BOX 85 162 12 VÄLLINGBY TEL. 08-556 310 00

☒	A	ARKITEKTER ENGSTRAND OCH SPEEK AB	08- 545 62 460
☐	K	KÅVER & HELLIN AB AB	08-1213 06 05
☐	VS	SWECO SYSTEMS AB	08-695 60 00
☐	V	SWECO SYSTEMS AB	08-695 60 00
☐	E	BELKAB AS	08-594 778 06
☐	L	WAHLINS AB	0708-151725
☐	M		

BYGGLOVHANDLING

RITNINGEN AVSER
HUS DEL CFD.NR
PLAN VÅNING
SKYDDSRUM

Disciplin

KONSTRUERAD AV/HANDLÄGGARE	RITAD AV	GRANSKAD AV
PELLE OLOFSSON	CN	OB

DATUM 2015-06-12
ARBETSBENÄMNDER
A45.1-003 REV A

KYMUND 53 STÅUFEL OCH RAMFS RAM O SÅMPÄDING ENGSTRAND OCH SPEEK
P.O. 2009-3-18 11.38

Eckvid APB (nr 2)

Stadsbyggnads-kontoret
Inkom SBKI 2017 -11- 14
Dnr 2015-11404-575

LAGER: SB11

Inkom till Stockholms stadsbyggnadskontor - 2017-11-14, Dnr 2015-11404

Inkom till Stockholms stadsbyggnadskontor - 2018-09-27, Dnr 2017-05974

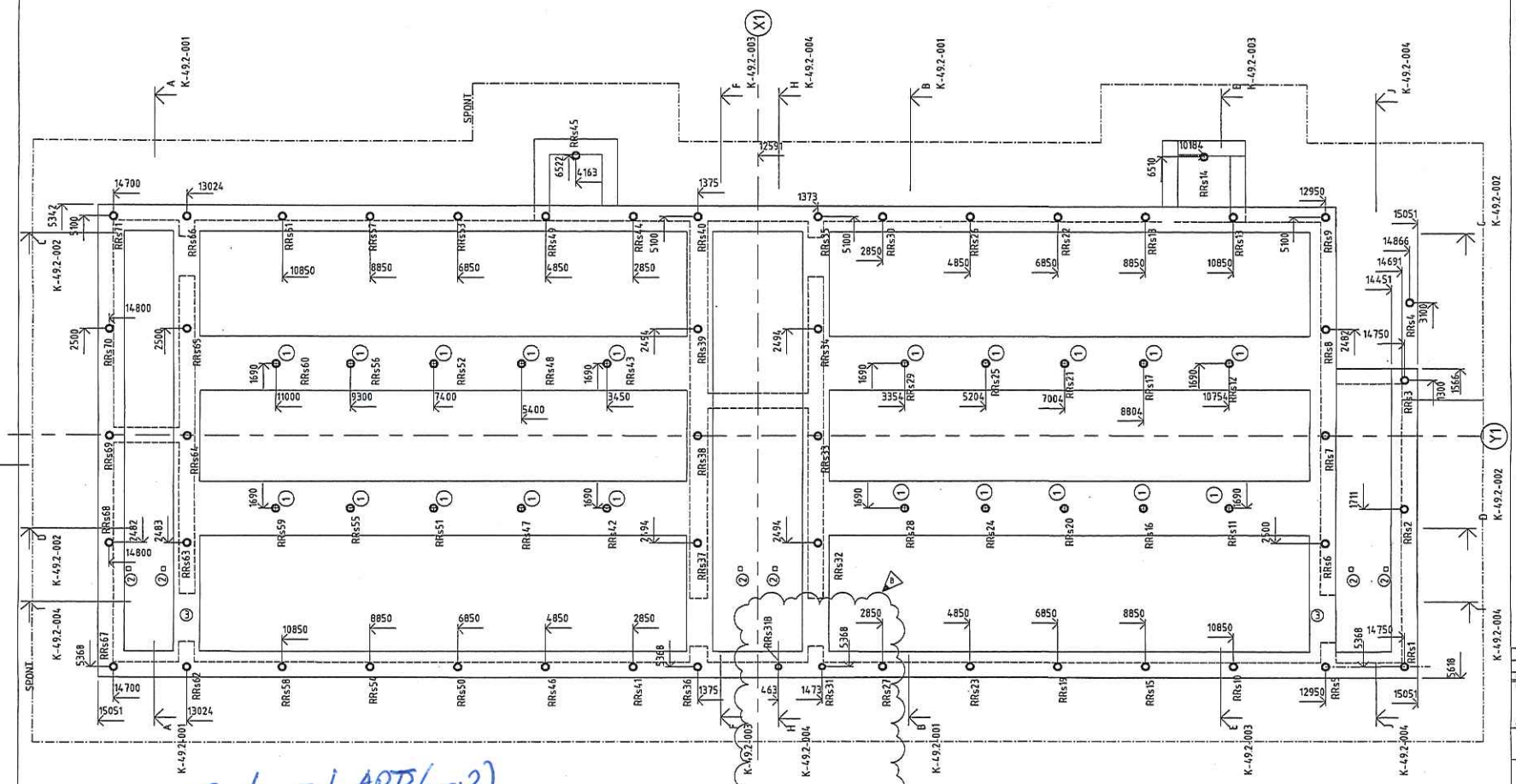

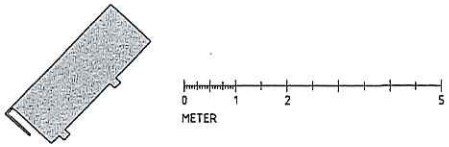

FÖRKLARINGAR

FREDSLAST GOLV=17,49kN/m²
VÄPENLAST GOLV=-38,75kN/m²

RRsXX= RRs-PÅLE I HÖGHÅLLFAST STÅL

GRUNDBALK B=1250 MED CENTRISKT PLACERADE RRs-PÅLAR

1 INGJUTNINGSGODS FÖR DEMONTERBARA PELARE
2 INGJUTNINGSGODS 1+1 SBKL 250x250x15 FÖR PREFABTRAPP
ENL PREFABTRAPP LEVERANTÖR

FÖRESKRIFTER

HÄNVISNINGAR

SE HANDLINGSFÖRTECKNING

CHECKLISTA/ÅTERSTÅR

B	SE ANDRINGSPM 6	2017-08-10	DEPA
A	SE ANDRINGSPM 1	2016-08-18	DEPA
BET	ANDRINGEN AVSER	DATUM	SIGN

FASTIGHET Kv. HEDVIG 22_DEL 2

ADRESS SPÅNGA STATIONSVÄG

ByggPartner

Svenska Bostäder
BOX 95 162 12 VALLINGBY TEL 08/506 210 00

A - GEOSPARTNERS - 021-143426
K - GEOSPARTNERS - 021-143426
E -
V -
R -
-
-

BYGGHANDLING

RITNINGEN AVSER
HUS DEL CFD.NR
PLAN VÅNING
PÅLPLAN/GRUNDPLAN SKYDDSRUM

SKALA A1 1:50 A3 1.100

HANDLÄGGARE	RITAD AV	ANSVARIG
D.PALMKVIST	DEPA	RN

DATUM 2016-12-22

ARBETSNUMMER	NUMMER	REV
14-1463	K-49.1-001	B

Fick vid APB (ur:2)

STOCKHOLMS STADSBYGGNADSKONTOR
Stadsbyggnads-kontoret
Inkom SBKI 2017 -11- 14
Dnr 2015-11404-575